S&SP
SERVICE & SPARE PARTS

PRODOTTI

Va.li.co

CATALOGO GENERALE

VALVOLE

NOTE

SIAMO SEMPRE ONLINE

FORNIAMO COMPONENTI ORIGINALI O INTERCAMBIABILI PER OGNI TIPOLOGIA DI IMPIANTI.

Hai bisogno di informazioni utili oppure di assistenza immediata?

CHIEDI AL TECNICO NUMEROWHATSAPP

COME ORDINARE SU:

WWW.SSPRICAMBI.NET

CERCA I PRODOTTI

NELLA BARRA DI RICERCA, OPPURE SFOGLIA PER CATEGORIA

CODICE	DESCRIZIONE	€
000001	IL TUO PRODOTTO	€ 50,29
000002	IL TUO PRODOTTO	€ 51,68
000003	IL TUO PRODOTTO	€ 79,50

METTILI NEL CARRELLO

ACCEDI CON IL TUO ACCOUNT PER USARE LA SCONTISTICA PERSONALE
EFETTUA IL BONIFICO PER COMPLETARE L'ORDINE

RICEVI CON SPEDIZIONI GIORNALIERE

TNT TRACO

S&SP

SERVICE & SPARE PARTS

PASSIONE PER L'INDUSTRIA MODERNA.

**DAI RICAMBI ALLA COSTRUZIONE DI IMPIANTI
NEL SETTORE AEROSPAZIALE, INSIEME ALLE AZIENDE PER ASSISTERLE
E AIUTARLE AD AGGIORNARE I LORO SISTEMI PRODUTTIVI.**

info@sspsrl.net SSP

S&SP
SERVICE & SPARE PARTS

PRODOTTI

Va.li.co

VALVOLE

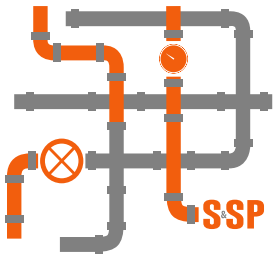

VALVOLE MODULAZIONE EURO

Technical data

Size (DN)	DN 15 — 150
Pressure rating	PN16, PN40
Connections	Flanges UNI/DIN PN16, PN40
Type sealing	Soft (Class VI) Metallic (Class IV - V)
Characteristic	Equalpercentage (eqp%)
Action	Pneumatic with diaphragm (supply max 3 bar)
Temperature	from -20 to +205°C

Description

The Series EURO control valve is a general service valve. The precise machined plug and seat give an excellent control performance. The plug is guided in its upper part. They are particularly indicated for regulation in medium/light plants. The Series EURO control valve is the best choice for a simple and reliable globe valve. All Burocco valves are delivered after testing and calibration and ready for a long utilize, without maintenance.

Options

- ⇒ Characteristic linear
- ⇒ Metallic seal
- ⇒ Full stainless steel actuator for corrosive environment
- ⇒ Low Noise
- ⇒ Stroke limiter
- ⇒ Handwheel for emergency operation
- ⇒ Valve positioners
- ⇒ Limit switches
- ⇒ Position feedback
- ⇒ Airset
- ⇒ Electric linear actuators (230 V AC, 110/115 V AC, 24 V AC/DC)

Flow rate coefficient (CV)

DN	CV					
15	4	2,5 - 1,5	1 - 0,5	0,3 - 0,1	-	-
20	7	4	2,5 - 1,5	1 - 0,5	0,3 - 0,1	-
25	12	7	4	2,5 - 1,5	1 - 0,5	0,3 - 0,1
32	18	12	7	4	2,5 - 1,5	1 - 0,5
40	28	18	12	7	4	2,5 - 1,5
50	48	28	18	12	7	4
65	72	48	28	18	-	-
80	105	72	48	28	-	-
100	160	105	72	48	28	-
125	210	160	105	72	-	-
150	300	210	160	105	72	-

CV Available only for Nodular cast iron GGG 40 (PN16)

CV Available only for 1.0619 and S.S. CF8M (PN16 - PN40)

CV Available with all materials

VALVOLE MODULAZIONE EURO

Materials	
Valve body	Nodular cast iron GGG 40 (PN16) Carbon steel 1.0619 Stainless steel ASTM CF8M
Trim (plug - seat)	316L / 17-4PH / 316L+Stellite
Stem	316L
Packing	PTFE, PTFE+'OR' FPM, special
Body gasket	FASIT 400, SIL C4500, PTFE, special
Acuator	FE (epoxy varnish) Stainless steel
Yoke	GGG 40 (epoxy varnish) Stainless steel

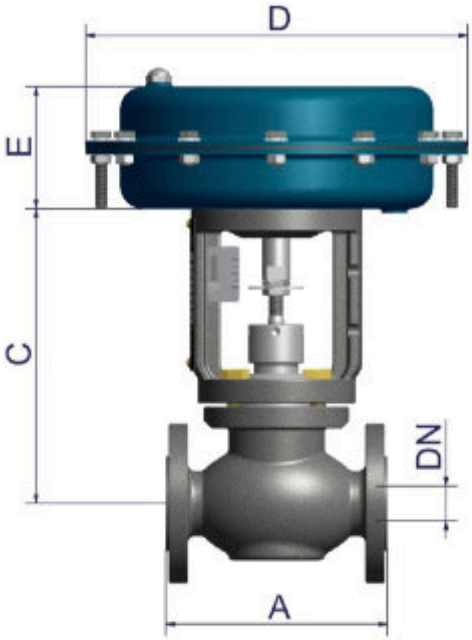

Control characteristic

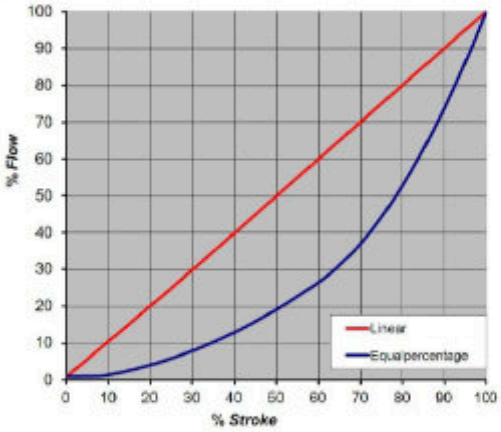

Standard dimensions (*mm*)				
DN	A	C	D	E
15	130	212	205 / 275	88 / 100
20	150	212	205 / 275	88 / 100
25	160	212	205 / 275	88 / 100
32	180	212	275 / 340	100 / 135
40	200	212	275 / 340	100 / 135
50	230	212	275 / 340 / 430	100 / 135 / 135
65	290	298	340 / 430	135
80	310	298	340 / 430	135
100	350	318	430	135
125	400	430	430	185
150	480	430	430	185

Indicative weight*											
DN	15	20	25	32	40	50	65	80	100	125	150
kg	12 / 15	13 / 16	15 / 18	20 / 26	22 / 28	28 / 34 / 39	50 / 56	55 / 60	71	110	135

VALVOLE DI MODULAZIONE SERIE EURO – CORPO IN GHISA SFEROIDALE CAMPO STANDARD 3-15PSI

A RICHIESTA:
CAMPI MOLLE: 6-18psi / 6-30psi / 4-30psi
CORPO: WCB - ACCIAIO INOX
DN superiori

100A1A015A1N	VR EURO - DN15 - PN16 - CV 4 - GS400-12/15 - FL PN16 - RF - (T PTFE/CG) - OTT EQP - F400-STD+OR - SERV. S200/I - AZ AA - CM 3/15 PSI - C.20MM - T -5/+190°C
100A1A020A1N	VR EURO - DN20 - PN16 - CV 7 - GS400-12/15 - FL PN16 - RF - (T PTFE/CG) - OTT EQP - F400-STD+OR - SERV. S200/I - AZ AA - CM 3/15 PSI - C.20MM - T -5/+190°C - Dp.8 BAR
100A1A025A1N	VR EURO - DN25 - PN16 - CV 12 - GS400-12/15 - FL PN16 - RF - (T PTFE/CG) - OTT EQP - F400-STD+OR - SERV. S200/I - AZ AA - CM 3/15 PSI - C.20MM - T -5/+190°C - Dp.6BAR
100A1A032B1N	VR EURO - DN32 - PN16 - CV 18 - GS400-12/15 - FL PN16 - RF - (T PTFE/CG) - OTT EQP - F400-STD+OR - SERV. S275/I - AZ AA - CM 3/15 PSI - C.20MM - T -5/+190°C -Dp.8BAR
100A1A040B1N	VR EURO - DN40 - PN16 - CV 28 - GS400-12/15 - FL PN16 - RF - (T PTFE/CG) - OTT EQP - F400-STD+OR - SERV. S275/I - AZ AA - CM 3/15 PSI - C.20MM - T -5/+190°C - Dp.8 bar
100A1A050C1N	VR EURO - DN50 - PN16 - CV 48 - GS400-12/15 - FL PN16 - RF - (T PTFE/CG) - OTT EQP - F400-STD+OR - SERV. S340/I - AZ AA - CM 3-15 PSI - C.20MM - T -

NOTE

NOTE

VALVOLE MODULAZIONE 803

Dati tecnici

Misura (DN)	DN 15 — 100
Pressione nominale	PN16, PN40
Connessioni	Flange UNI/DIN PN16, PN40
Tipo di tenuta	Morbida (Classe VI) metallica (Classe IV - V)
Caratteristica	Lineare
Azione	Attuatore pneumatico a membrana (alimentazione massima 3 bar)
Temperatura	-20 to +205°C

Descrizione

Le valvole di regolazione serie 803 hanno il corpo a globo completo di tronchetto 3ª via con sedi avvitate e funzione DEVIATRICE o MISCELATRICE. L'otturatore tipo V-port è guidato nelle sedi e superiormente. Sono particolarmente indicate per la regolazione in impianti medio/leggeri. Tutte le valvole Burocco sono fornite tarate e collaudate, pronte per un lungo servizio senza manutenzione.

Varianti

- ⇒ Tenuta metallica
- ⇒ 3ª via speciale DEVIATRICE CORRETTA (misura DN40-100)
- ⇒ Flange foratura ANSI 150, scartamento (FtF) e pressione nominale UNI/DIN
- ⇒ Attuatore completamente in acciaio inox per servizi corrossivi
- ⇒ Volantino manualedi testa (manovre di emergenza)
- ⇒ Posizionatori
- ⇒ Fine corsa e sensori induttivi
- ⇒ Ritrasmissione di segnale
- ⇒ Filtro riduttore
- ⇒ Attuatori elettrici lineari (230 V AC, 24 V AC/DC)

Coefficiente di portata (CV)

DN	CV			
15	4	2,5		
20	7	4	2,5	
25	12	7	4	2,5
32	18	12	7	4
40	28	18	12	7
50	48	28	18	12
65	72	48	28	18
80	105	72	48	28
100	160	105	72	48

NOTE

VALVOLE DI MODULAZIONE SERIE 803 – CORPO IN GHISA SFEROIDALE CAMPO STANDARD 3-15PSI

A RICHIESTA:
CAMPI MOLLE: 6-18psi / 6-30psi / 4-30psi
CORPO: WCB - ACCIAIO INOX

Materiali	
Corpo valvola	Ghisa sferoidale GGG 40 (PN16) Acciaio al carbonio ASTM A216WCB Acciaio inox ASTM CF8M
Trim (otturatore - sede)	316L / 17-4PH / 316L+Stellite
Stelo	316L
Premistoppa	PTFE, PTFE+'OR' FPM, speciale
Guarnizione corpo	FASIT 400, SIL C4500, PTFE, special
Attuatore	FE (Verniciatura epossidica), Acciaio Inox
Castello	GGG 40 (Verniciatura epossidica), Acciaio Inox

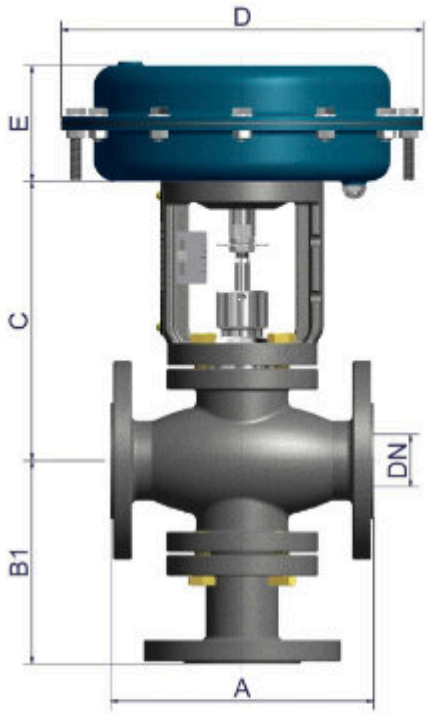

Sezione di Funzionamento

Deviatrice serie 803D

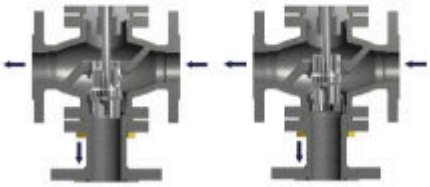

Normalmente aperte le vie diritte

Normalmente aperte le vie a squadra

Miscelatrice serie 803M

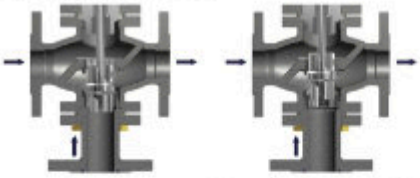

Normalmente aperte le vie diritte

Normalmente aperte le vie a squadra

Dimensioni (*mm*)					
DN	A	B1	C	D	E
15	130	156	212	205 / 275	88 / 100
20	150	156	212	205 / 275	88 / 100
25	160	156	212	205 / 275	88 / 100
32	180	156	212	275 / 340	100 / 135
40	200	156	212	275 / 340	100 / 135
50	230	166	212	275 / 340 / 430	100 / 135 / 135
65	290	220	298	340 / 430	135
80	310	220	298	340 / 430	135
100	350	240	318	430	135

Peso standard*									
DN	15	20	25	32	40	50	65	80	100
kg	15 / 18	17 / 20	18 / 21	26 / 32	27 / 33	34 / 41 / 45	59 / 65	63 / 69	88

* senza posizionatore, filtro riduttore o altri accessori

100A3A015A1N	VR 803 - DN15 - PN16 - CV 4 - GS400-12/15 - FL PN16 - RF - (T PTFE/CG) - OTT EQP - F400-STD+OR - SERV. S200/I - AZ AA - CM 3/15 PSI - C.20MM - T -5/+190°C
100A3A020A1N	VR 803 - DN20 - PN16 - CV 4 - GS400-12/15 - FL PN16 - RF - (T PTFE/CG) - OTT EQP - F400-STD+OR - SERV. S200/I - AZ AA - CM 3/15 PSI - C.20MM - T -5/+190°C
100A3A025A1N	VR 803 - DN25 - PN16 - CV 4 - GS400-12/15 - FL PN16 - RF - (T PTFE/CG) - OTT EQP - F400-STD+OR - SERV. S200/I - AZ AA - CM 3/15 PSI - C.20MM - T -5/+190°C
100A3A032B1N	VR 803 - DN32 - PN16 - CV 4 - GS400-12/15 - FL PN16 - RF - (T PTFE/CG) - OTT EQP - F400-STD+OR - SERV. S275/I - AZ AA - CM 3/15 PSI - C.20MM - T -5/+190°C
100A3A040B1	VR 803- DN40 - PN16 - CV 4 - GS400-12/15 - FL PN16 - RF - (T PTFE/CG) - OTT EQP - F400-STD+OR - SERV. S275/I - AZ AA - CM 3/15 PSI - C.20MM - T -5/+190°C
100A3A050C1N	VR EURO - DN50 - PN16 - CV 4 - GS400-12/15 - FL PN16 - RF - (T PTFE/CG) - OTT EQP - F400-STD+OR - SERV. S340/I - AZ AA - CM 3/15 PSI - C.20MM - T -5/+190°C
100A3A065C1N	VR 803 - DN65 - PN16 - CV 4 - GS400-12/15 - FL PN16 - RF - (T PTFE/CG) - OTT EQP - F400-STD+OR - SERV. S340/I - AZ AA - CM 3/15 PSI - C.20MM - T -5/+190°C

NOTE

VALVOLE ON / OFF VP00

Dati tecnici

Misura (DN)	DN 15 — 100
Pressione nominale	PN16, PN40
Connessioni	Flange UNI/DIN PN16
Tipo di tenuta	Morbida (Classe VI)
Caratteristica	Equipercentuale (eqp%)
Azione	Pneumatica a pistone (alimentazione massima 8 bar)
Temperatura	da -5 a +205°C

Descrizione

Le valvole di intercettazione (ON/OFF) serie VPOO-E hanno il corpo due vie a globo in ghisa sferoidale PN16. La serie VPOO-E è la scelta migliore per una valvola di intercettazione semplice e affidabile. Le valvole possono essere utilizzate per liquidi e gas fino ad un massimo di 16 bar e per vapore saturo fino a 12 bar. Tutte le valvole Burocco sono fornite tarate e collaudate, pronte per un lungo servizio senza manutenzione.

Varianti

- ⇒ Inserto otturatore HPP PEEK
- ⇒ Caratteristica on/off
- ⇒ Premistoppa per alte temperature
- ⇒ Tenute attuatore in FPM
- ⇒ Volantino manuale di testa (manovre di emergenza)
- ⇒ Posizionatori
- ⇒ Fine corsa
- ⇒ Filtro riduttore

Coefficiente di portata (CV)

DN	CV	KVs
15	4	3,5
20	7	6
25	12	10
32	18	15,5
40	28	24
50	48	41
65	72	61,5
80	105	90
100	160	136

NOTE

VALVOLE ON/OFF SERIE VP – CORPO IN GHISA SFEROIDALE SERVOCOMANDO STANDARD S/82

Disponibili: in base alle pressioni di Dp – servocomando maggiorato
CORPO: WCB - ACCIAIO INOX
DN superiori

100B4A015E1	VR VPOO-E - DN15 - PN16 - CV 4 - GS400-12/15 - FL PN16-RF - (T PTFE/CG) - OTT EQP - F400-STD+OR - SERV. S82 - AZ XXXXXX - 6 BAR - T -5/+190°C - CAL
100B4A020E1	VR VPOO-E - DN20 - PN16 - CV 7 - GS400-12/15 - FL PN16-RF - (T PTFE/CG) - OTT EQP - F400-STD+OR - SERV. S82 - AZ XXXXXX - 6 BAR - T -5/+190°C - CAL
100B4A025E1	VR VPOO-E - DN25 - PN16 - CV 12- GS400-12/15 - FL PN16-RF - (T PTFE/CG) - OTT EQP - F400-STD+OR - SERV. S82 - AZ XXXXXX - 6 BAR - T -5/+190°C - CAL
100B4A032E1	VR VPOO-E - DN32 - PN16 - CV 18 - GS400-12/15 - FL PN16-RF - (T PTFE/CG) - OTT EQP - F400-STD+OR - SERV. S82 - AZ XXXXXX - 6 BAR - T -5/+190°C - CAL
100B4A040E1	VR VPOO-E - DN40 - PN16 - CV 28 - GS400-12/15 - FL PN16-RF - (T PTFE/CG) - OTT EQP - F400-STD+OR - SERV. S82 - AZ XXXXXX - 6 BAR - T -5/+190°C - CAL
100B4A050E1	VR VPOO-E - DN50 - PN16 - CV 48 - GS400-12/15 - FL PN16-RF - (T PTFE/CG) - OTT EQP - F400-STD+OR - SERV. S82 - AZ XXXXXX - 6 BAR - T -5/+190°C - CAL

NOTE

VALVOLE ON / OFF VP00

Materiali	
Corpo valvola	Ghisa sferoidale GGG 40 (PN16) Acciaio al carbonio 1.0619 Acciaio inox ASTM CF8M
Trim (otturatore - sede)	316L + inserto otturatore PTFE-CG o PEEK
Stelo	316L
Premistoppa	PTFE, PTFE+'OR' FPM, speciale
Guarnizioni corpo	FASIT 400, SIL C4500, PTFE
Attuatore	Acciaio Inox
Castello	GGG 40 (verniciatura epossidica)

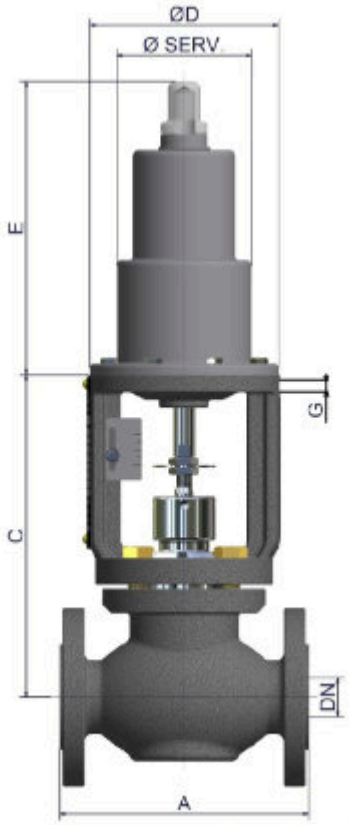

Dimensioni standard (*mm*)						
DN	A	C	E	Ø D	Ø Serv.	G
15	130	210	190	122	82	1/8"G
20	150	210	190	122	82	
25	160	210	190	122	82	
32	180	210 / 228	190 / 206	122 / 165	82 / 118	1/8"G/1/8"G
40	200	210 / 228	190 / 206	122 / 165	82 / 118	
50	230	210 / 228	190 / 206	122 / 165	82 / 118	
65	290	295	216 / 242	165 / 185	118 / 136	1/4"G
80	310	295	216 / 242	165 / 185	118 / 136	
100	350	318 / 335	242 / 292	185 / 215	136 / 153	

Peso standard*									
DN	15	20	25	32	40	50	65	80	100
kg	10,5	11	11,5	13,5 / 19,5	14 / 20	21 / 27	36 / 40	40 / 44	55 / 61

* senza posizionatore, filtro riduttore o altri accessori

VALVOLE ON / OFF VPFL

Materiali	
Corpo valvola	AISI 316/316L
Flange	AISI 304/304L (STD) AISI 316/316L
Inserto otturatore	PTFE (STD) - PTFE/CG - SILICONE
Stelo / Otturatore	AISI 316/316L
Tenuta stelo	Anello in PTFE energizzato con O-ring in FPM
Guarnizione corpo	PTFE (STD) - CARBOFIBER -
Tenute attuatore	NBR

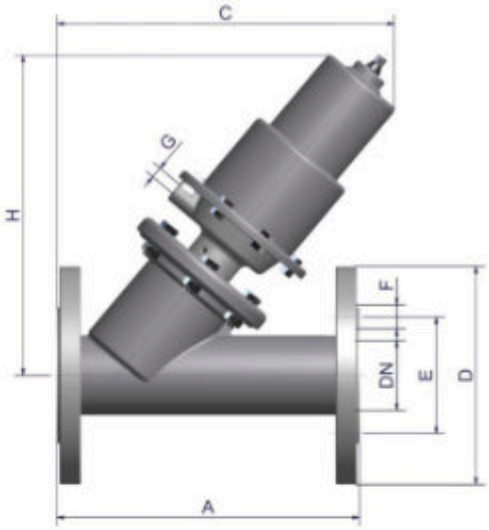

Dimensioni (mm)									
DN - servoc.	**A**	**C**	**D**	**E**	**H**	**F**	**n° fori**	**G**	**peso (Kg) ***
15 - S.63	130	190	95	65	190	14	4	1/8" G	3,6
20 - S.63	150	195	105	75	190	14	4	1/8" G	4,0
20 - S.82	150	220	105	75	220	14	4	1/8" G	4,5
25 - S.63	160	195	115	85	190	14	4	1/8" G	4,6
25 - S.82	160	235	115	85	230	14	4	1/8" G	5,1
32 - S.63	180	200	140	100	195	18	4	1/8" G	5,5
32 - S.82	180	225	140	100	220	18	4	1/8" G	7,0
40 - S.82	200	245	150	110	230	18	4	1/8" G	8,5
40 - S.118	200	300	150	110	295	18	4	1/8" G	11,5
50 - S.82	230	255	165	125	245	18	4	1/8" G	10,5
50 - S.118	230	315	165	125	310	18	4	1/8" G	13,0
65 - S.118	290	320	185	145	280	18	4	1/8" G	16,0
65 - S.136	290	345	185	145	305	18	4	1/4" G	19,5
80 - S.136	310	350	200	160	320	18	8	1/4" G	24,0
80 - S.153	310	385	200	160	360	18	8	1/4" G	26,5
100 - S.136	350	385	220	180	335	18	8	1/4" G	29,0
100 - S.153	350	420	220	180	375	18	8	1/4" G	32,0
125 - S.153	400	495	250	210	400	18	8	1/4" G	44,0
150 - S.153	480	545	285	240	425	22	8	1/4" G	44,0
200 - S.235	600	a richiesta	340	295	a richiesta	22	12 **	1/4" G	a richiesta

* Servocomando senza accessori.

VALVOLE ON / OFF VPFL

Dati tecnici

Misura (DN)	DN 15 - 200
Rating	PN 16 (15-125) - PN 10 (150-200)
Connessioni	FLANGE FORATURA PN 16 (15-32) FLANGE UNI PN 10/16 (40-200)
Caratteristiche otturatore	Piattello
Attuatore	Pneumatico a pistone AISI 304
Alimentazione	min 4 / max 8 bar
Temperature	da -30 a +150 °C

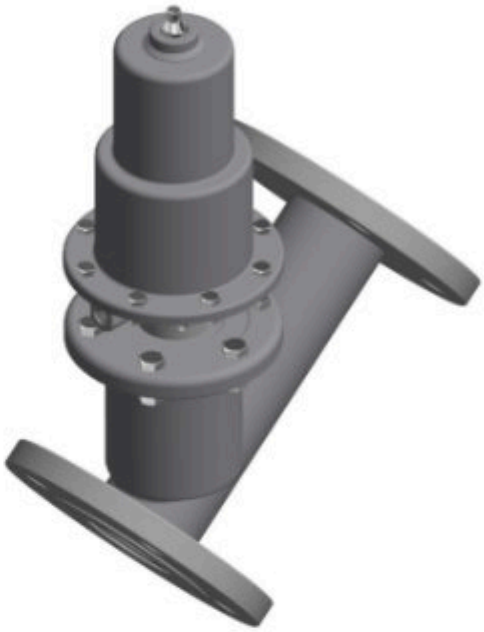

Descrizione

Valvole a sede inclinata con elevato coefficiente di portata, di costruzione solida e compatta. Versatilità di impiego dovuta alla costruzione in acciaio INOX per utilizzo in ambienti aggressivi.

Trovano impiego in settori diversi quali: impianti tessili di tintoria e finissaggio, chimici, trattamento acque, alimentari, impianti industriali in genere.

Opzioni

- ⇒ Normalmente aperta (NA)
- ⇒ Doppio effetto (DE)
- ⇒ Tenute attuatore in FPM (per vapore max 180 °C)
- ⇒ Volantino manuale
- ⇒ Parzializzatore di portata
- ⇒ Micro meccanici / proximity / box micro
- ⇒ Elettrovalvola di pilotaggio
- ⇒ Convertitore elettropneumatico segnale 4-20 mA o 0-10 VDC (otturatore per regolazione)
- ⇒ Flangiatura a richiesta (scartamento UNI)
- ⇒ Esecuzioni speciali su richiesta cliente

DN	15	20	25	32	40	50	65	80	100	125	150	200
C_v	5	9	14	22	34	53	91	138	217	339	490	865
K_{vs}	4,3	7,7	12	18,8	29	45,3	77,8	118	185,5	290	419	739

NOTE

info@sspsrl.net SSP

VALVOLE ON/OFF SERIE VPFL – INTERAMENTE IN ACCIAIO INOX

Disponibili: in base alle pressioni di Dp – servocomandi MAGGIORATI
CONNESSIONI RICHIESTA: FILETTATE – A SALDARE BW/SW – FLANGE ANSI
DN superiori

100B6A015H3	VO - VP/FL - DN15 - PN16 - AISI 316L / AISI 304 - FL FOR PN16 RF - PTFE - HT - S.63/V - NC - Dp 12 BAR - DV
100B6A020H3	VO - VP/FL - DN20 - PN16 - AISI 316L / AISI 304 - FL FOR PN16 RF - PTFE - HT - S.63/V - NC - Dp 12 BAR - DV
100B6A025H3	VO - VP/FL - DN25 - PN16 - AISI 316L / AISI 304 - FL FOR PN16 RF - PTFE - HT - S.63/V - NC - Dp 12 BAR - DV
100B6A032H3	VO - VP/FL - DN32 - PN16 - AISI 316L / AISI 304 - FL FOR PN16 RF - PTFE/CG - HT - S.63/V - NC - Dp 7 BAR - DV
100B6A040E3	VO - VP/FL - DN40 - PN16 - AISI 316L / AISI 304 - FL PN16 RF - PTFE/CG - HT - S.82/V - NC - Dp 8 BAR - DV
100B6A050E3	VO - VP/FL - DN50 - PN16 - AISI 316L / AISI 304 - FL PN16 RF - PTFE/CG - HT - S.82/V - NC - Dp 6 BAR - DV

NOTE

S.S.P. COLLABORA CON AZIENDE QUALIFICATE PER LA RIPARAZIONE E REVISIONE DI VALVOLE PNEUMATICHE, POMPE, AGITATORI E SCARICATORI DI CONDENSA.

La valutazione delle riparazioni viene comunque effettuata dopo lo smontaggio del prodotto.

Operazioni pianificate di revisione:

- Pre- collaudo
- Smotaggio
- Valutazione
- Sabbiatura e verniciatura
- Sostituzione componenti
- Montaggio e collaudo

VALVOLE SEDE INCLINATA ESP2000ST

Attacchi Filettati - Funzione NC / NA - DN 15 ... 80
Calotta Attuatore di CF8 (A304) - Disco Sede di PTFE

Threaded Connections - NC / NO Function - DN 15 ... 80
CF8 (A304 SS) Actuator Housing - PTFE Seat Disc

Valvole per impiantistica Chimica, Ambientale, Sistemi di Filtrazione, ecc...
Impianti di Trattamento, Sterilizzazione, Purificazione delle Acque
Valvole per Acqua, Fluidi Neutri e Corrosivi, Fluidi Caldi, Vapore Acqueo, ecc...

Valves for Chemical and Environment technologies
Water Treatment, Sterilizers and Water Purification, Filtration Systems
Suitable for Water, Neutral and Corrosive Fluids, Hot Water and Steam, etc...

INFORMAZIONI TECNICHE - TECHNICAL INFORMATIONS

Valvola - Valve Body

Attacchi Connections	Terminali Filettati Threaded Ports	G 1/2" ... G 3" G 1/2" ... G 3"
Pressione Nominale Nominal Pressure	PN 16	
Temperatura Fluido Fluid Temperature	-10 ... +180 °C -10 ... +180 °C	per tutti i modelli for all types
Temperatura Ambiente Ambient Temperature	-10 ... +80 °C -10 ... +80 °C	per tutti i modelli for all types
Viscosità Fluido Fluid Viscosity	600 Cst max.	mm²/sec
Direzione Flusso Flow Direction	Sotto Otturatore Below Seat	(2 → 1)

Attuatore - Actuator

Pressione di Comando Control Pressure	3 ... 8 bar (max.)	per tutti i modelli for all types
Fluido di Comando Pilot Media	Aria Secca o Lubrificata Dry or Lubricated Air	
Connessione Pilota Pilot Connection	G 1/8" Attuatori ø40-50-60-90 - G1/4" - Attuatori 125A G 1/8" Actuator ø40-50-60-90 - G1/4" - Actuator 125A	
Accessori Standard Standard Equipments	Indicatore Visivo di Posizione Visual Position Indicator	

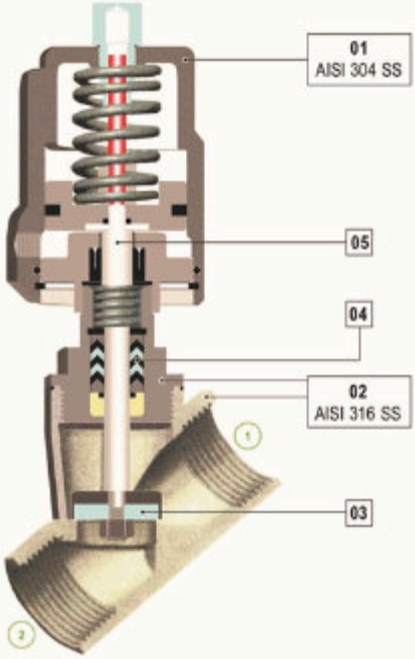

Materiali - Materials

Calotta Pistone Piston Housing	01	Acciaio Inox CF8 (A304) - Alluminio dal 2-1/2" CF8 (A304) Stainless Steel - Alluminium from 2-1/2"
Corpo Valvola Valve Body	02	Acciaio Inox CF8M (A316) CF8M (A316) Stainless Steel
Disco Sede - Seat Disc	03	PTFE
Premistoppa - Stem Seal	04	PTFE Chevron
Stelo - Stem	05	A316 Acciaio Inox - A316 Stainless Steel

Fluidi - Fluids

Valvola idonea per fluidi compatibili con le parti a contatto. La scelta dei materiali è responsabilità del cliente che dovrà assicurarsi se adatti all'impiego. La scelta è limitata dai dati di temperatura e pressione della valvola
The valve is suitable for fluids compatible with the parts in contact. The user is responsable for the right choice of compatibility with knowledge of the real working conditions. The choice of the valve must also consider the conditions of temperature and pressure.

Accessori - Opzioni
Accessories - Options

- Valvole DN 100 - G 4"
  con attuatore di Alluminio Ø 125
  DN 100 - G 4" Valves
  with Ø 125 Aluminium Actuator
- Elettrovalvola Pilota tipo MH311-013
  3 Vie NC - Comando Manuale
  3-Way NC Pilot Solenoid Valve
  Manual Override
- Valvole Montaggio Modulare
  Modular Mounting Valves
- Sensore Induttivo IFM IFS 244 N0
  Inductive Sensor IFM IFS 244 N0
- Comando manuale per la regolazione della corsa
  Manual override for stroke regulation

VALVOLE SEDE INCLINATA ESP2000ST

Funzione NC - Direzione Flusso → Sotto Otturatore
NC Function - Flow Direction → Below Seat

Attacchi Ports	Orifizio Orifice	Fattore Flusso Flow Factor	Pressione Comando Control Pressure	Pressione Esercizio Working Pressure	Attuatore Actuator	Codice Code
G	Ø mm	m³ / h	bar	bar (max)	mm	Tipo / Type
1/2"	13.0	4.7	4.0	13.0	DN 40	2100 41 040
3/4"	18.0	9.5	4.5	14.0	DN 50	2100 51 050
1"	24.0	18.1	4.5	8.0	DN 50	2100 61 050
1"	24.0	18.1	5	13.0	DN 63	2100 61 060
1-1/4"	31.0	23.1	5	6.0	DN 63	2100 71 060
1-1/2"	35.0	32.9	5	5.0	DN 63	2100 81 060
1-1/2"	35.0	32.9	6	16.0	DN 90	2100 81 090
2"	45.0	52.8	6	10.0	DN 90	2100 91 090
2-1/2"	61.0	82.6	6	6.0	DN 90	2100 A1 090
2-1/2"	61.0	82.6	5.5	9.0	DN 125	2100 A1 125A
3"	80.0	127.0	5.5	5.0	DN 125	2100 B1 125A

Funzione NA - Direzione Flusso → Sotto Otturatore
NO Function - Flow Direction → Below Seat

Attacchi Ports	Orifizio Orifice	Fattore Flusso Flow Factor	Pressione Comando Control Pressure	Pressione Esercizio Working Pressure	Attuatore Actuator	Codice Code
G	Ø mm	m³ / h	bar (min)	bar (max)	mm	Tipo / Type
1/2"	13.0	4.7	4.0	16.0	DN 50	2100 42 050
3/4"	18.0	9.5	6.0	16.0	DN 50	2100 52 050
1"	24.0	18.1	6.0	13.0	DN 50	2100 62 050
1 1/4"	31.0	23.1	6.0	13.0	DN 63	2100 72 060
1 1/2"	35.0	32.9	6.0	7.0	DN 63	2100 82 060
2"	45.0	52.8	6.0	12.0	DN 90	2100 92 090
2 1/2"	61.0	82.6	5.0	7.5	DN 90	2100 A2 090
3"	80.0	127.0	7.0	12.0	DN 125	2100 B2 125A

Mis. Size	Att. Act.	Dimensioni Dimensions	mm. mm.				Peso Weight
G	DN	C	A	K	L	SW	Kg.
1/2"	40	50.5	124	112	68	27	0.844
3/4"	50	60.0	140	132	75	32	1.130
1"	50	60.0	150	136	90	40	1.380
1"	63	75.0	172	162	90	40	2.130
1-1/4"	63	75.0	190	174	116	50	2.740
1-1/2"	63	75.0	190	175	116	56	2.870
1-1/2"	90	106	235	223	116	56	4.070
2"	90	106	250	232	138	69	6.030
2-1/2"	90	106	275	280	178	85	7.270
2-1/2"	125A	170	320	330	178	85	6.620
3"	125A	170	340	355	210	100	11.50

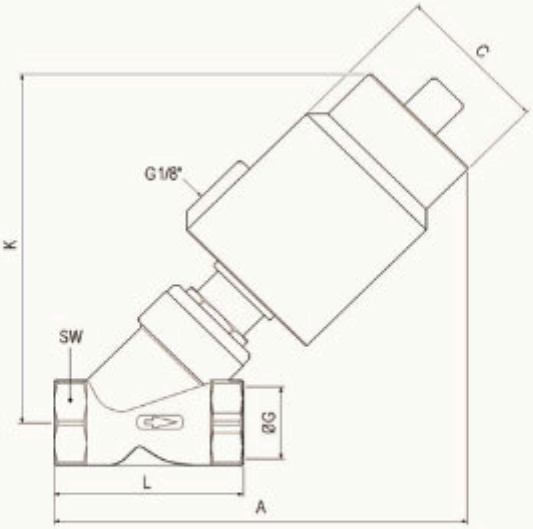

NC - DIREZIONE FLUSSO
Il fluido deve attraversare la valvola come da disegno

NC - FLOW DIRECTION
The direction of the fluid must be against the shutter

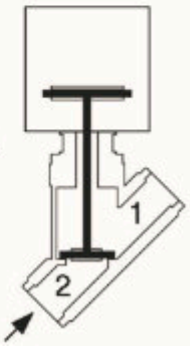

VALVOLE ON/OFF SERIE ESP
INTERAMENTE IN ACCIAIO INOX SERVOCOMANDO STANDARD

Disponibili: in base alle pressioni di Dp – servocomandi MAGGIORATI
CONNESSIONI RICHIESTA: A SALDARE BW/SW – FLANGE UNI EN

100B8C015K	VA-PN-FTR2100-CO316- FIL.F/F BSP - 1/2" - S40
100B8C020M	VA-PN-FTR2100-CO316- FIL.F/F BSP - 3/4" - S50
100B8C025H	VA-PN-FTR2100-CO316- FIL.F/F BSP - 1" - S63
100B8C025M	VA-PN-FTR2100-CO316- FIL.F/F BSP - 1" - S50
100B8C032H	VA-PN-FTR2100-CO316- FIL.F/F BSP - 1"1/4 - S63
100B8C040E	VA-PN-FTR2100-CO316- FIL.F/F BSP - 1"1/2 - S90
100B8C040H	VA-PN-FTR2100-CO316- FIL.F/F BSP - 1"1/2 - S63
100B8C050E	VA-PN-FTR2100-CO316- FIL.F/F BSP - 2" - S90

NOTE

NOTE

VANTAGGI RISPETTO AI SISTEMI FINO AD ORA IMPIEGATI - *ADVANTAGES COMPARED TO CURRENT SYSTEMS*

- CORPO VALVOLA E TUTTE LE PARTI A CONTATTO CON IL FLUIDO DA CONTROLLARE IN ACCIAIO INOX AISI316
- PESO E INGOMBRO INCOMPARABILMENTE INFERIORE
- PIU' EFFICIENTE REGOLAZIONE IN QUANTO LE VALVOLE HANNO CORSA MAGGIORATA RISPETTO A QUELLE DOTATE DI COMANDO A MEMBRANA. A PARITÀ DI DIFFERENZA DI SEGNALE ELETTRICO DI COMANDO (4-20MA / 0-10VDC) SI HA UNA MAGGIORE ESCURSIONE E QUINDI UNA MAGGIORE PRECISIONE DI POSIZIONAMENTO DELLA VALVOLA.
- LE VALVOLE POSSONO ESSERE FORNITE CON CORPO FLANGIATO, FILETTATO GAS, O IN ALTERNATIVA A SALDA RE DI TESTA PER RIDURRE NOTEVOLMENTE I COSTI DI REALIZZAZIONE DELL'IMPIANTO E SEMPLIFICARE LA MANUTENZIONE.

- *VALVE BODY AND ALL PARTS IN DIRECT CONTACT WITH THE CONTROLLED FLUID MANUFACTURED IN AISI 316 STAINLESS STEEL*
- *LIGHTWEIGHT AND COMPACT DIMENSIONS*
- *MORE EFFICIENT MODULATION: AT AN EQUAL ELECTRICAL SIGNAL GAP (4-20MA / 0-10VDC) THE VALVES OFFER A LONGER STROKE COMPARED TO MEMBRANE CONTROL VALVES; THIS A LLOWING AN INCREASED EXCURSION AND PRECISION POSITIONING OF THE VALVE ITSELF*
- *THE VALVES CAN BE SUPPLIED WITH A FL ANGED OR GAS-THREADED BODY AS AN ALTERNATIVE TO BUTT WELDING, LEADING TO CONSIDERABLE SAVINGS ON PLANT ASSEMBLY BUDGET AS WELL AS EASIER MAINTENANCE.*

APPLICAZIONI - *APPLICATIONS*

-REGOLAZIONI DI TEMPERATURA - *TEMPERATURE CONTROL*
-REGOLAZIONI DI PORTATA - *FLOW CONTROL*
-REGOLAZIONI DI DIFFERENZIALI DI PRESSIONE - *PRESSURE DIFFERENTIAL CONTROL*
-REGOLAZIONI CONTINUE DI LIVELLO - *CONTINUOS LEVEL REGULATION*
-REGOLAZIONI VUOTO IN CONTINUO O PROGRAMMATE - *CONTINUOS OR PROGRAMMED VACUUM REGULATION*
-CURVE PERSONALIZZATE ALZATA OTTURATORE - *CUSTOM VALVE-OPENING CURVES*

CURVE PERSONALIZZATE ALZATA OTTURATORE - *CUSTOM VALVE-OPENING CURVES*

Il DISPOSITIVO È DOTATO DI UN SISTEMA DI PERSONALIZZAZIONE, CHE RENDE MOLTO FLESSIBILE IL COMPORTAMENTO IN APERTURA E CHIUSURA DELLA VALVOLA A PARITÀ DI SEGNALE ELETTRICO IN INGRESSO.
AD ESEMPIO SE IL DIMENSIONAMENTO DELLA VALVOLA RISULTA ESSERE TROPPO ABBONDANTE RISPETTO ALLE REALI ESIGENZE APPLICATIVE, SÌ PUÒ SELEZIONARE TRAMITE DEEP-SWITCH PRESENTI ALL'INTERNO DEL DISPOSITIVO, UNA DELLE CURVE 2-3-4-5-6 IN MODO CHE A PARITÀ DI SEGNALE ELETTRICO IN INGRESSO LA REALE APERTURA DELLA VALVOLA RISULTI ESSERE INFERIORE A QUELLA DIRETTAMENTE PROPORZIONALE RAPPRESENTATA DELLA CURVA 1 IMPOSTATA DI DEFAULT. IN QUESTO MODO SI PUÒ OTTENERE UNA MAGGIORE PRECISIONE NEL CONTROLLO DELLE PICCOLE APERTURE.
NEL GRAFICO DI SEGUITO RIPORTATO VENGONO RAPPRESENTATE LE CARATTERISTICHE DELLE 7 CURVE MEMORIZZATE ED IMPOSTABILI TRAMITE I SELETTORI.

THE DEVICE IS PROVIDED WITH A CUSTOMIZABLE SYSTEM ALLOWING A HIGHLY FLEXIBLE OPEN/CLOSE BEHAVIOR AT EQUAL ELECTRICAL INPUT. FOR EXAMPLE, SHOULD DIMENSIONING OF THE VALVE RESULT IN AN OVERESTIMATION OF THE ACTUAL OPERATING CONDITIONS, DEEP-SWITCHES IN THE VALVE ALLOW TO SELECT ONE OF THE OPERATING CURVES IN ORDER TO REDUCE THE VALVE'S ACTUAL APERTURE WITHOUT MODIFYING THE ELECTRICAL SIGNAL.
COMPARED TO THE DIRECTLY PROPORTIONAL SIGNAL-OPENING % CURVE (CURVE 1), THE ACTUAL APERTURE IS DECREASED, ALLOWING FINE-TUNING OF SMALLER APERTURES.
THE FOLLOWING GRAPH SHOWS 7 CURVE CHARACTERISTICS MEMORIZED AND AVAILABLE THROUGHOUT

CARATTERISTICHE CURVE - *CURVES PROPERTIES*

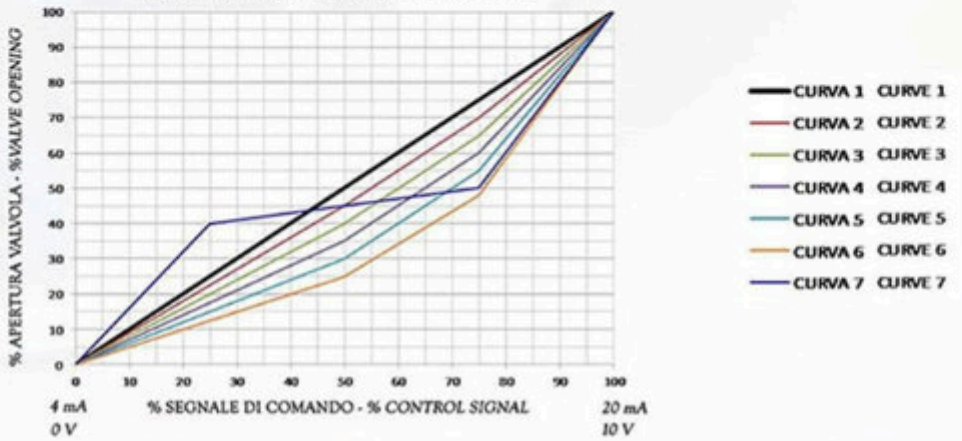

VALVOLE ON/OFF
CON POSIZIONATORE STB

LE CURVE POSSONO ESSERE UTILIZZATE PER PERSONALIZZARE A PARITÀ DI SEGNALE ELETTRICO DI COMANDO IL TIPO DI APERTURA E CHIUSURA DELLA VALVOLA TRAMITE IL DISPOSITIVO.

CURVA N.1-L'APERTURA DELLA VALVOLA AVVIENE IN MODO DIRETTAMENTE PROPORZIONALE AL SEGNALE DI COMANDO (IL DISPOSITIVO VIENE FORNITO CON QUESTA SELEZIONE DI DEFAULT)
CURVE N.2-3-4-5-6-7- VARIANO IL RAPPORTO TRA LA PERCENTUALE DI SEGNALE DI COMANDO E LA CORRISPONDENTE PERCENTUALE DI APERTURA DELLA VALVOLA VERSO IL BASSO.
CURVA N.8-È POSIBILE CREARE UNA CURVA PERSONALIZZATA IN BASE AD ESIGENZE PARTICOLARI TRAMITE L'UTILIZZO DEL DISPLA MULTIFUNZIONE ITB-DRIVE MASTER (OPZIONALE).

THE FOLLOWING GRAPH SHOWS 7 CURVE CHARACTERISTICS MEMORIZED AND AVAILABLE THROUGHOUT THE DIALS THAT CAN BE USED TO TOGGLE THE OPEN/CLOSE BEHAVIOR OF THE VALVE WITHOUT MODIFYING THE ELECTRICAL COMMAND SIGNAL.

CURVE NO.1- THE VALVE OPENS IN DIRECT PROPORTION TO THE COMMAND SIGNAL (DEFAULT OPERATING CONDITIONS)

CURVES N.2-3-4-5-6-7-*CHANGE THE RELATIONSHIP BETWEEN PERCENTAGE OF CONTROL SIGNAL AND PERCENTAGE OF APERTURE.*

CURVE NO.8 – THE OPTIONAL ITB-DRIVE MASTER MULTIPURPOSE DISPLAY ALLOWS THE CREATION OF A CUSTOMIZED CURVE ACCORDING TO THE USER'S SPECIFIC NEEDS.

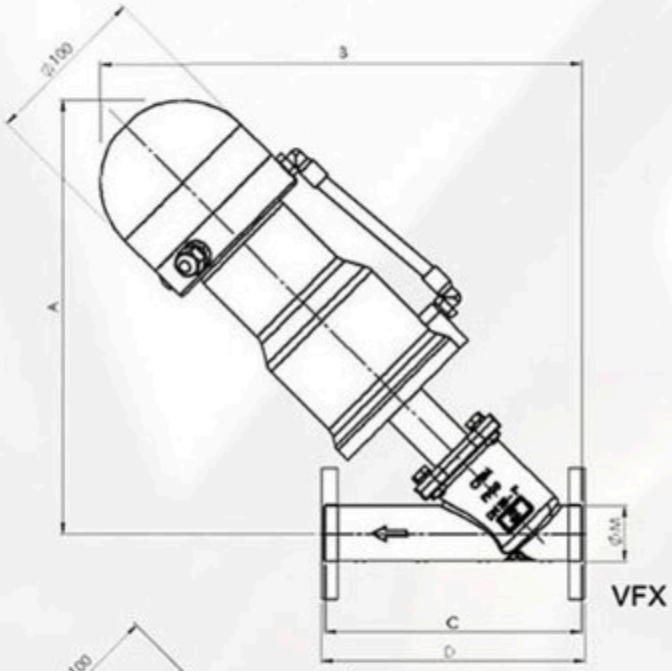

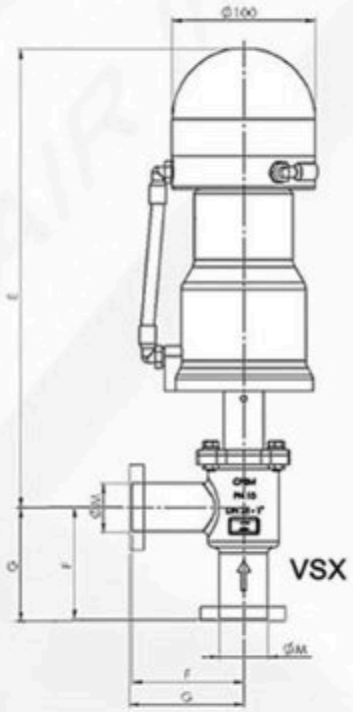

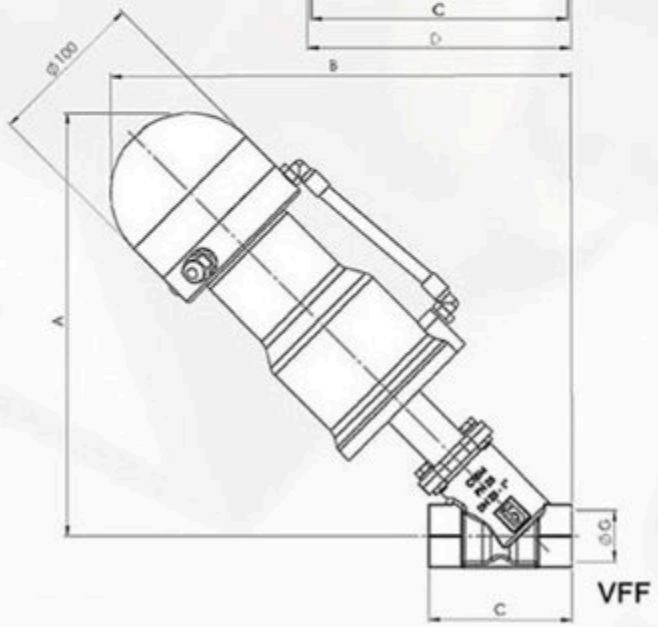

VALVOLE ON/OFF
CON POSIZIONATORE STB

N.B.: PER VAPORE VENGONO UTILIZZATE LE VALVOLE A FLUSSO LIBERO TIPO VFX LA CUI GAMMA DI DIAMENTRO È COMPRESA TRA DN 15 E DN 65

FOR THE STEAM ARE USED FREE FLOW VALVES TYPE VFX WHOSE RANGE OF DIAMETERS IS BETWEEN ND 15 AND ND 65

Tabella dimensioni - Overall dimensions [mm] VFX - VSX

DN						ATL1			ATL2		
ND	φM	C	D	F	G	A	B	E	A	B	E
15	21,3	146	150	68	70	270	290	330			
20	26,9	146	150	68	70	270	290	330			
25	33,7	156	160	78	80	270	295	330			
32	42,4	176	180	88	90	280	310	335			
40	48,3	196	200	98	100	285	320	340			
50	60,3	226	230	113	115	305	350	360			
65	76,1	290	290	130	132				370	430	430
80	89	310	310	135	137				385	455	435
100	114,3	345	350	140	142				410	490	460
125	139,7			145	147						465
150	168,3			150	152						485

Pressioni massime sotto otturatore-Maximum pressure under plug Δp[bar] VFX - VSX

Servocomando Servocontrol	DN-ND 15	DN-ND 20	DN-ND 25	DN-ND 32	DN-ND 40	DN-ND 50	DN-ND 65	DN-ND 80	DN-ND 100	DN-ND 125	DN-ND 150
ATL1	20	20	20	18	11	7,5					
ATL2					20	16	10	6,8	4	2,5	1,8

Tabella dimensioni - Overall dimensions[mm] VFF

DN -ND	G	Servocomando Servocontrol	A	B	C
15	1/2"	ATL1	266	280	65
20	3/4"	ATL1	266	285	75
25	1"	ATL1	266	290	90
32	1 1/4"	ATL1	280	310	110
40	1 1/2"	ATL1	290	320	120
50	2"	ATL1	310	350	150

Pressioni massime sotto otturatore Δp[bar] - Max pressure under plug Δp[bar]

Servocomando Sevocontrol	DN 15 ND 1/2"	DN 20 ND 3/4"	DN 25 ND 1"	DN 32 ND 1 1/4"	DN 40 ND 1 1/2"	DN 50 ND 2"
ATL1	20	20	20	18,3	11,7	7,5
ATL2					20	16

VALVOLE ON/OFF
CON POSIZIONATORE STB

DISPOSITIVI PER REGOLAZIONE PORTATA - *FLOW CONTROL DEVICES*
Per vapore e qualsiasi fluido - *For steam and all types of fluid*

I dispositivi ITB-DRIVE possono essere montati:
- ITB-DRIVE: direttamente sul servocomando delle valvole tipo VFX VSX.
- ITB-DRIVE-DOME: direttamente ad un quadro elettrico o similare.

The devices ITB-DRIVE can be fitted:
- *ITB-DRIVE: directly on a actuator valve type VFX VSX.*
- *ITB-DRIVE-DOME: inside a control panel or similar.*

DESCRIZIONE FUNZIONAMENTO – BEHAVIOR DESCRIPTION

ITB-DRIVE e ITB-DOME SOSTITUISCONO I SISTEMI DI REGOLAZIONE ATTUALMENTE REALIZZATI CON VALVOLE A MEMBRANA MIGLIORANDONE LA PRECISIONE.
I dispositivi vengono comandati da un segnale elettrico variabile in ingresso, corrente 4-20 mA o tensione 0-10Vdc (settabile tramite deep-switch). Dopo l'elaborazione dei valori da parte del microprocessore interno, i dispositivi ITB-DRIVE e ITB-DOME pilotano il servocomando pneumatico della valvola modulandone l'apertura. Possono essere collegati con qualsiasi apparecchio in grado di fornire un segnale elettrico variabile, come ad esempio, PC industriali, PLC, Regolatori, Potenziometri, etc.

ITB-DRIVE AND ITB-DOME REPLACE AND IMPROVE PRECISION IN ALL CURRENT REGULATING SYSTEMS OPERATING WITH DIAPHRAGM VALVES
The devices are commanded by an electrical signal (discontinuous current) and can operate changing the current in a 4-20mA interval or the voltage between a 0-10V range.
Retroactive analysis performed by the internal microprocessor modulates air pressure output sent to the servo controller acting on the valve's aperture.
The device can be connected to any device capable of sending a variable electric signal such as an industrial PC, PLC, regulators, potentiometers, etc.

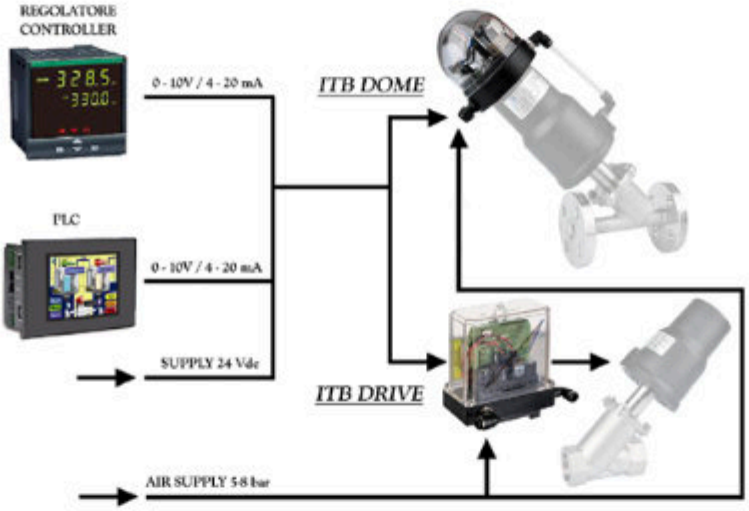

INGOMBRI - OVERALL DIMENSIONS

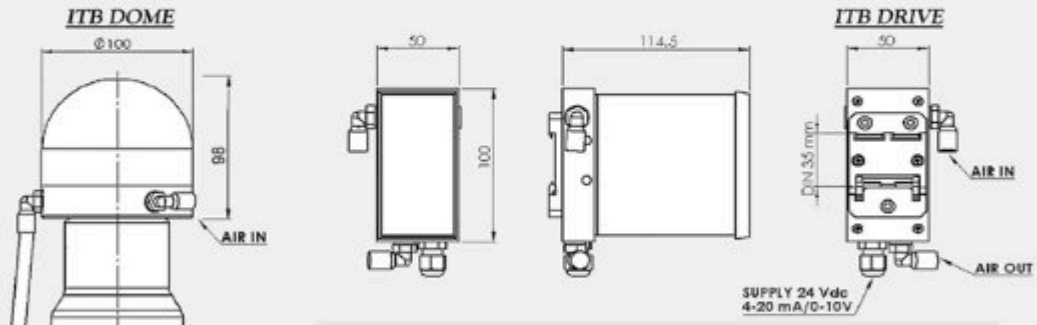

CARATTERISTICHE TECNICHE DEI PRODOTTI - *PRODUCTS TECHNICAL SPECIFICATIONS*

TENSIONE DI ALIMENTAZIONE - *SUPPLY VOLTAGE:*	24 VDC ±10%
SEGNALE DI COMANDO - *CONTROL SIGNAL:*	0-10V / 4-20 MA (SETTABILE)
PRESSIONE DI ALIMENTAZIONE ARIA - *PRESSURE OF AIR SUPPLY:*	5÷8 BAR
GRADO DI PROTEZIONE - *DEGREE OF PROTECTION ITB DRIVE:*	IP54
GRADO DI PROTEZIONE - *DEGREE OF PROTECTION ITB DRIVE DOME:*	IP67
PROTOCOLLO MODBUS (SOLO ITB-DRIVE) - *MODBUS PROTOCOL (ITB DRIVE ONLY):*	RS485
FISSAGGIO SU BARRA - *POSITIONING ON BAR:*	DIN 35 MM
MASSIMA TEMPERATURA - *MAXIMUM TEMPERATURE:*	60°C
ITB-DRIVE DOME DISPONIBILE SU VALVOLE - *ITB-DRIVE DOME AVAIBLE ON VALVE:*	VFF - VFX - VSX

VALVOLE ON/OFF MOD. SBS/FL

Dati tecnici

Misura (DN)	DN 15 - 150
Rating	PN 16 (15-100) - PN 10 (125-150)
Connessioni	FLANGE FORATURA PN 16 (15-32) FLANGE UNI PN 10/16 (40-150)
Caratteristiche otturatore	Piattello
Attuatore	Pneumatico a pistone AISI 304
Alimentazione	min 4 / max 8 bar
Temperature	da -30 a +150 °C

Descrizione

Valvole a squadra con elevato coefficiente di portata, di costruzione solida e compatta. Versatilità di impiego dovuta alla costruzione in acciaio INOX per utilizzo in ambienti aggressivi.

Trovano impiego in settori diversi quali: impianti tessili di tintoria e finissaggio, chimici, trattamento acque, alimentari, impianti industriali in genere.

Opzioni

- ⇒ Normalmente aperta (NA)
- ⇒ Doppio effetto (DE)
- ⇒ Tenute attuatore in FPM (per vapore max 180 °C)
- ⇒ Volantino manuale
- ⇒ Micro meccanici / proximity / box micro
- ⇒ Elettrovalvola di pilotaggio
- ⇒ Convertitore elettropneumatico segnale 4-20 mA o 0-10 VDC (otturatore per regolazione)
- ⇒ Flangiatura a richiesta (scartamento UNI)
- ⇒ Esecuzioni speciali su richiesta cliente

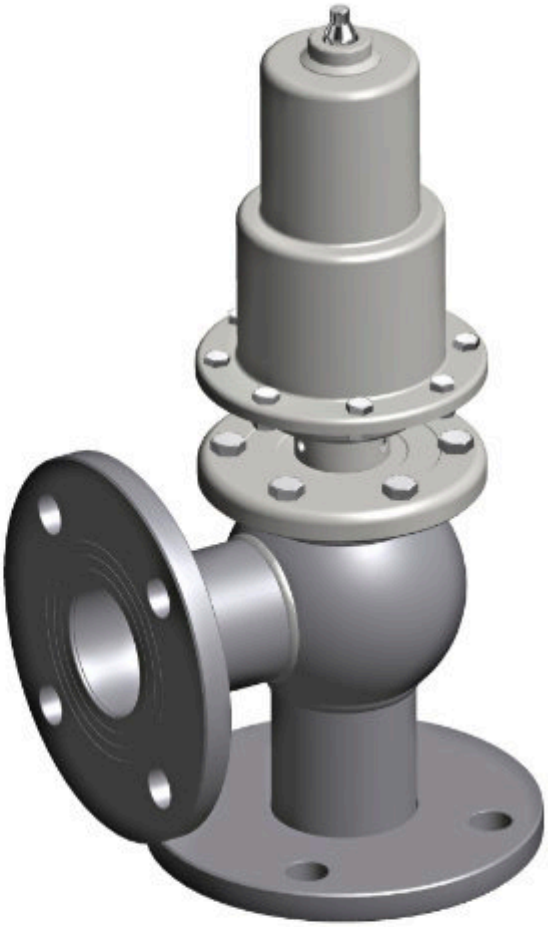

DN	15	20	25	32	40	50	65	80	100	125	150
C_v	5	8	13	20	32	50	85	129	203	318	459
K_{vs}	4,3	6,9	11,1	17,1	27,4	42,8	72,7	110,3	173,5	271,8	392,3

NOTE

VALVOLE ON/OFF MOD. SBS/FL

Materiali	
Corpo valvola	AISI 316/316L
Flange	AISI 304/304L (STD) AISI 316/316L
Inserto otturatore	PTFE (STD) - PTFE/CG - SILICONE
Stelo / Otturatore	AISI 316/316L
Tenuta stelo	Anello in PTFE energizzato con O-ring in FPM
Guarnizione corpo	PTFE (STD) - CARBOFIBER
Tenute attuatore	NBR

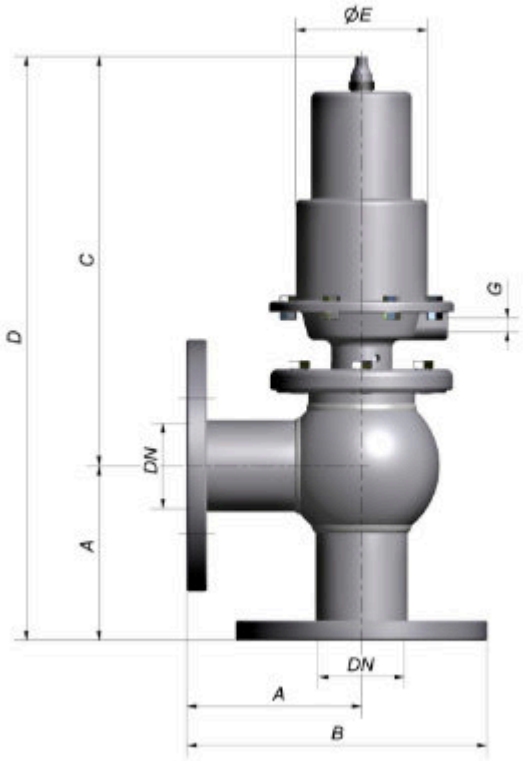

Dimensioni Standard(mm)

DN	A	B	C	D	ØE	G	peso (Kg) *
15	70	117.5	217	287	63	1/8" G	3.6
20	70	122.5	217	287			4.1
25	80	137.5	217	297			4.7
32	90	160	222	312			6.1
40	100	175	262	362	82		8.1
50	115	197.5	267	382			9.8
65	130	222.5	290	420	118	1/4" G	14.6
80	135	235	317	452	136		21.7
100	150	260	325	475			24.6
125	165	290	394	559	153		33.5
150	220	362.5	405	595			37.9

*Servocomando senza accessori.

Disco di Ghisa Sferoidale + CF8 (A304)
Sede di EPDM

Spheroidal Cast Iron + CF8 (A304) Disc
Seat in EPDM

Valvole a Farfalla per Automazione Industriale
Valvole per Sistemi di Riscaldamento, Raffreddamento, OEM, Trattamento Acque, Sistemi di Filtrazione, Servizi Generali, Impianti di Trasporto Pneumatico Polveri

Butterfly Valves for Industrial Automation
Valves for Heating and Cooling Systems, OEM, Water Treatment, Filtration Systems, Dust Conveyor Plants, General Services

INFORMAZIONI TECNICHE - TECHNICAL INFORMATIONS

Valvola - Valve Body

Pressione Nominale Nominal Pressure	PN 10 / 16
Montaggio Mounting	Attacchi a Flangia UNI 2223-67, PN10/PN16, ANSI 150 - DN 40 ... DN 300 Between Flanges UNI 2223-67, PN10/PN16, ANSI 150 - DN 40 ... DN 300
Campo Temperature Temperature Range	EPDM -10→+120°C

Attuatore - Actuator

Campo Temperature Temperature Range	-20 ... +80 °C
Pressione di Comando Control Pressure	da 6.0 bar minimo a 10.0 bar massimo from 6.0 bar minimum to 10.0 bar maximum
Accessori Standard Standard Equipments	Indicatore di Posizione (2) x Viti di Registrazione della Corsa Visual Position Indicator (2) x Travel Adjustment Screws
Accessori Opzionali Optional Equipments	Box Micro con Finecorsa Meccanici o Sensori Proximity Elettrovalvole 5/2 Vie con interfaccia Namur Limit Switch Box with Mechanical or Proximity Switches 5/2 way Solenoid Valves with Namur interface

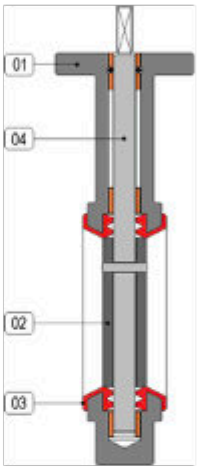

Materiali - Materials

Attuatore - Actuator		Alluminio Anodizzato - Anodized Aluminium
Corpo - Valve Body	01	Ghisa Verniciata - Painted Cast Iron GJL 250
Disco - Disc	02	Ghisa Sferoidale - Spheroidal Cast Iron, EN JS1030/CF8 - A304 SS
Tenuta Sede - Seat	03	EPDM
Stelo - Stem	04	A416 Inox - A416 SS

Fluidi - Fluids

Valvola idonea per fluidi compatibili con le parti a contatto.
La scelta dei materiali è responsabilità del cliente che dovrà assicurarsi se adatti all'impiego.
La scelta è limitata dai dati di temperatura e pressione della valvola
The valve is suitable for fluids compatible with the parts in contact.

The user is responsable for the right choice of compatibility with knowledge of the real working conditions.
The choice of the valve must also consider the conditions of temperature and pressure.

TABELLA SELEZIONE - SELECTION CHART

CORPO DI GHISA VERNICIATA
PAINTED CAST IRON BODY

codice - code	disco-disc		tenuta-seat
●			
● 636	6362	EN JS1030	EPDM
636	6363	CF8 (A304)	EPDM

MISURA - SIZE		DE / DA	SE / SR - NC	LEVA / LEVER	OPZIONI - OPTIONS
		●	●	●	
DN 040	Ø 1-1/2"	636● 80 U070	636● 81 U204	636● 80L	ATEX Ex
DN 050	Ø 2"	636 90 U150	636 91 U254	636 90L	
DN 065	Ø 2-1/2"	636● A0 U150	636● A1 U304	636● A0L	Versione Atex II 2 GD - Zona 1 / 21
DN 080	Ø 3"	636● B0 U150	636● B1 U304	636● B0L	
DN 100	Ø 4"	636● C0 U170	636● C1 U354	636● C0L	Atex Version II 2 GD - Zone 1 / 21
DN 125	Ø 5"	636● D0 U200	636● D1 U354	636● D0L	
DN 150	Ø 6"	636● E0 U250	636● E1 U454	636● E0L	
DN 200	Ø 8"	636● F0 U350	636● F1 U504	636● F0L	
DN 250	Ø 10"	636● G0 U400	636● G1 U604	636● G0L	
DN 300	Ø 12"	636● H0 U450	636● H1 U604	636● H0L	

DIMENSIONI - DIMENSIONS (mm.)

DN	Att. Act.	Funzione Function	mm. A	B	L	Attuatore Actuator			Peso Weight	Kv
			A	B	L	R	P	N	Kg.	m³/h
40	U070	DE - DA	60	115	33	98	70	160	3.50	150
	U204	SE - SR				128	96	186	4.50	
50	U150	DE - DA	75	135	43	111	81	175	4.24	170
	U254	SE - SR				128	96	248	4.73	
65	U150	DE - DA	80	145	46	111	81	175	5.24	250
	U304	SE - SR				147	114	241	6.26	
80	U150	DE - DA	90	160	46	111	81	175	5.74	450
	U304	SE - SR				147	114	241	7.84	
100	U170	DE - DA	110	170	52	111	81	207	7.56	720
	U354	SE - SR				184	131	261	10.58	
125	U200	DE - DA	120	190	56	128	96	186	10.49	1150
	U354	SE - SR				184	131	261	15.87	
150	U250	DE - DA	140	210	56	128	96	248	13.39	1650
	U454	SE - SR				198,5	145	367	19.88	
200	U350	DE - DA	170	245	60	196	138	246	21.94	3100
	U504	SE - SR				232	181	380,5	36.80	
250	U400	DE - DA	195	290	68	196	138	290	29.30	4800
	U604	SE - SR				287	230	467	66.17	
300	U450	DE - DA	240	320	78	208	151	351	44.23	7300
	U604	SE - SR				287	230	467	77.67	

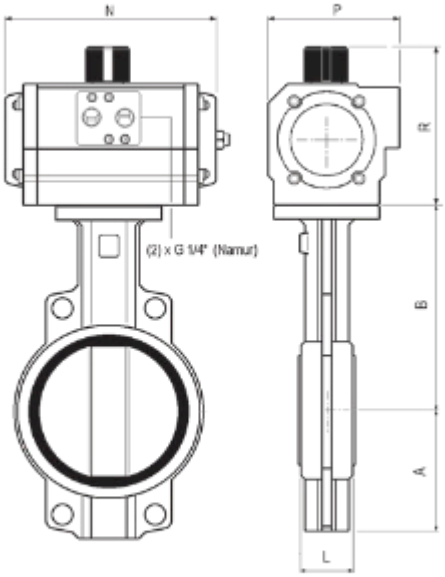

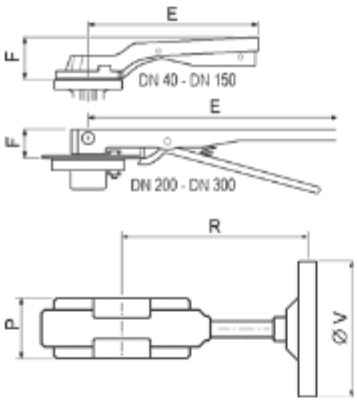

DIMENSIONI - DIMENSIONS

DN	E	F	P	R	ØV
40	195	65	75	153	150
50	205	65	75	153	150
65	205	65	75	153	150
80	205	65	75	153	150
100	205	65	75	153	150
125	270	65	75	153	150
150	270	65	75	153	150
200	500	32	86	250	300
250	500	32	86	250	300
300	500	32	86	250	300

EN 558

Tipi a Richiesta - Types on Demand

- ✔ Valvole con disco rivestito di PTFE
  Disc with PTFE covering.
- ✔ Valvole con Tenuta Silicone
  Valves with Silicon Seat
- ✔ Valvole con Tenuta PTFE
  Valves with PTFE Seat
- ✔ Valvole con Corpo Inox CF8M
  Valves with CF8M SS Body
- ✔ Valvole con Disco Lucido Val
  Polished

Tipo 561
Elettrovalvola 5 Vie
Interfaccia Namur
Protezione IP 65

561 Type
5 Way Solenoid Valve
Namur Interface
IP 65 Protection Degree

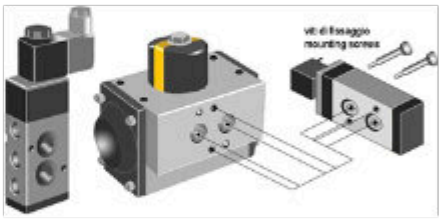

MICRO BOX - LIMIT SWITCH BOXES

Tipo A250
Custodia di Alluminio verniciato
IP 67 - Atex II 3 GD

A250 Type
Epoxy Coated Aluminium Housing
IP 67 - Atex II 3 GD

VALVOLA FARFALLA WAFER VITON CORPO GHISA LENTE INOX

120-A14 DOPPIO EFFETTO

CODICE	DN	MANICOTTO	ATTUATORE
120A14D040K	40	VITON	DE150
120A14D050K	50	VITON	DE150
120A14D065K	65	VITON	DE150
120A14D080K	80	VITON	DE150
120A14D0100K	100	VITON	DE200
120A14D0125K	125	VITON	DE250
120A14D0150K	150	VITON	DE300
120A14D0200K	200	VITON	DE350
120A14D0250K	250	VITON	DE450
120A14D0300K	300	VITON	DE500

VALVOLA FARFALLA WAFER VITON CORPO GHISA LENTE INOX

120-A14 SEMPLICE EFFETTO

CODICE	DN	MANICOTTO	ATTUATORE
120A14D040J	40	VITON	SE154
120A14D050J	50	VITON	SE204
120A14D065J	65	VITON	SE254
120A14D080J	80	VITON	SE304
120A14D0100J	100	VITON	SE354
120A14D0125J	125	VITON	SE404
120A14D0150J	150	VITON	SE454
120A14D0200J	200	VITON	SE504
120A14D0250J	250	VITON	SE604
120A14D0300J	300	VITON	SE654

VALVOLE - VALVOLE - VALVOLE - VALVOLE - VALVOLE - VALVOLE -

VALVOLA FARFALLA WAFER EPDM CORPO GHISA LENTE INOX

120-A14 DOPPIO EFFETTO

CODICE	DN	MANICOTTO	ATTUATORE
120A14D040K	40	EPDM	DE150
120A14D050K	50	EPDM	DE150
120A14D065K	65	EPDM	DE150
120A14D080K	80	EPDM	DE150
120A14D0100K	100	EPDM	DE200
120A14D0125K	125	EPDM	DE250
120A14D0150K	150	EPDM	DE300
120A14D0200K	200	EPDM	DE350
120A14D0250K	250	EPDM	DE450
120A14D0300K	300	EPDM	DE500

VALVOLA FARFALLA WAFER EPDM CORPO GHISA LENTE INOX

120-A14 SEMPLICE EFFETTO

CODICE	DN	MANICOTTO	ATTUATORE
120A14D040J	40	EPDM	SE154
120A14D050J	50	EPDM	SE204
120A14D065J	65	EPDM	SE254
120A14D080J	80	EPDM	SE304
120A14D0100J	100	EPDM	SE354
120A14D0125J	125	EPDM	SE404
120A14D0150J	150	EPDM	SE454
120A14D0200J	200	EPDM	SE504
120A14D0250J	250	EPDM	SE604
120A14D0300J	300	EPDM	SE654

OPTIONAL

CODICE	DESCRIZIONE
252D514	ELETTROVALVOLA NAMUR 1/4" 5/2&3/2
1221	BOX FINECORSA IP67 - 2 finecorsa meccanici SPDT
260E0K	posizionatore eletto pneumatico rotante - uscita 4-20mA

VALVOLE A FARFALLA LEVA MANUALE A SETTORI

120-A13D EPDM

VALVOLA WAFER CORPO IN GHISA DISCO GHISA

CODICE	DN
120A13D040H	40
120A13D050H	50
120A13D065H	65
120A13D080H	80
120A13D100H	100
120A13D125H	125
120A13D150H	150
120A13D200H	200
120A13D250H	250
120A13D300H	300

120-A14D EPDM

VALVOLA WAFER CORPO IN GHISA DISCO INOX

CODICE	DN
120A14D040H	40
120A14D050H	50
120A14D065H	65
120A14D080H	80
120A14D100H	100
120A14D125H	125
120A14D150H	150
120A14D200H	200
120A14D250H	250

120-A14F TENUTA PTFE

VALVOLA WAFER CORPO IN GHISA DISCO INOX

CODICE	DN
120A14F040H	40
120A14F050H	50
120A14F065H	65
120A14F080H	80
120A14F100H	100
120A14F125H	125
120A14F150H	150
120A14F200H	200
120A14F250H	250
120A14F300H	300

120-A14E TENUTA VITON

VALVOLA WAFER CORPO IN GHISA DISCO INOX

CODICE	DN
120A14E050H	50
120A14E065H	65
120A14E080H	80
120A14E100H	100
120A14E125H	125
120A14E150H	150
120A14E200H	200
120A14E250H	250
120A14E300H	300

120-C13D TENUTA EPDM

VALVOLA WAFER LUG CON OCCHIELLO FILETTATO CORPO IN GHISA DISCO GHISA

CODICE	DN
120C13D040H	40
120C13D050H	50
120C13D065H	65
120C13D080H	80
120C13D100H	100
120C13D125H	125
120C13D150H	150
120C13D200H	200
120C13D250H	250
120C13D300H	300

120-C14D TENUTA EPDM

VALVOLA WAFER LUG CON OCCHIELLO FILETTATO CORPO IN GHISA DISCO INOX

CODICE	DN
120C14D040H	40
120C14D050H	50
120C14D065H	65
120C14D080H	80
120C14D100H	100
120C14D125H	125
120C14D150H	150
120C14D200H	200
120C14D250H	250
120C14D300H	300

NOTE

VALVOLE - VALVOLE - VALVOLE - VALVOLE - VALVOLE - VALVOLE -

VALVOLE A SFERA IN ACCIAIO INOX AZIONE MANUALE A LEVA

110-A10 2PZ

VALVOLA SFERA MICROFUSA 316

CODICE	DIAMETRO "
110A1006	1/4"
110A1010	3/8"
110A1015	1/2"
110A1020	3/4"
110A1025	1"
110A1032	1"1/4
110A1040	1"1/2
110A1050	2"

110-A15 2PZ CON FLANGIA ISO 52100

VALVOLA SFERA MICROFUSA 316

CODICE	DIAMETRO "	€
110A1506	1/4"	62
110A1510	3/8"	62
110A1515	1/2"	97
110A1520	3/4"	89
110A1525	1"	31
110A1532	1"1/4	37
110A1540	1"1/2	74
110A1550	2"	56

110-E3

VALVOLA SFERA WAFER 316

CODICE	DIAMETRO DN
110E3015	15
110E3020	20
110E3025	25
110E3032	32
110E3040	40
110E3050	50
110E3065	65
110E3080	80
110E30100	100

VALVOLE A SFERA IN ACCIAIO INOX

110-C1

VALVOLA SFERA TRE VIE "T/L" 316

CODICE	DIAMETRO "
110C1006	1/4"
110C1010	3/8"
110C1015	1/2"
110C1020	3/4"
110C1025	1"
110C1032	1"1/4
110C1040	1"1/2
110C1050	2"

VALVOLE A SFERA IN ACCIAIO INOX - CON FLANGIA ISO 5211

110-C15 2PZ CON FLANGIA ISO 52100

VALVOLA SFERA TRE VIE "T/L" 316

CODICE	DIAMETRO "	€
110C1506	1/4"	05
110C1510	3/8"	05
110C1515	1/2"	05
110C1520	3/4"	56
110C1525	1"	05
110C1532	1"1/4	37
110C1540	1"1/2	11
110C1550	2"	33

NOTE

VALVOLA SFERA 2PZ INOX DOPPIO EFFETTO

110-A11 5114

CODICE	DN	CORPO	ATTUATORE
110A1106	1/4"	INOX 316	DE30
110A1106	1/4"	INOX 316	DE50
110A1110	3/8"	INOX 316	DE30
110A1110	3/8"	INOX 316	DE50
110A1115	1/2"	INOX 316	DE50
110A1120	3/4"	INOX 316	DE50
110A1125	1"	INOX 316	DE70
110A1132	1"1/4	INOX 316	DE150
110A1140	1"1/2	INOX 316	DE150
110A1150	2"	INOX 316	DE170

VALVOLA SFERA 2PZ INOX SEMPLICE EFFETTO

110-A11 5114

CODICE	DN	CORPO	ATTUATORE
110A1206	1/4"	INOX 316	SE53
110A1210	3/8"	INOX 316	SE53
110A1215	1/2"	INOX 316	SE74
110A1220	3/4"	INOX 316	SE74
110A1225	1"	INOX 316	SE154
110A1232	1"1/4	INOX 316	SE174
110A1240	1"1/2	INOX 316	SE204
110A1250	2"	INOX 316	SE254

VALVOLE - VALVOLE - VALVOLE - VALVOLE - VALVOLE - VALVOLE -

VALVOLE A SFERA IN OTTONE

110-A5 FF 201
VALVOLA SFERA MEDIA - PASS. TOT OTTONE

CODICE	DIAMETRO "	BOX
110A5006	1/4"	20
110A5010	3/8"	20
110A5015	1/2"	12
110A5020	3/4"	12
110A5025	1"	8
110A5032	1"1/4	4
110A5040	1"1/2	4
110A5050	2"	2

110-A5-L FF 231
VALVOLA SFERA LEGGERA - PASS.TOT OTTONE

CODICE	DIAMETRO "	BOX	[illegible]
110A5015L	1/2"	12	[illegible]
110A5020L	3/4"	12	[illegible]
110A5025L	1"	8	[illegible]
110A5032L	1"1/4	4	[illegible]
110A5040L	1"1/2	4	[illegible]
110A5050L	2"	2	[illegible]

110-D5 M/F 211
VALVOLA SFERA MEDIA - PASS. TOT OTTONE

CODICE	DIAMETRO "	BOX
110D5006	1/4"	20
110D5010	3/8"	20
110D5015	1/2"	12
110D5020	3/4"	12
110D5025	1"	8
110D5032	1"1/4	4
110D5040	1"1/2	4
110D5050	2"	2

110-D5-L M/F 233
VALVOLA SFERA LEGGERA - PASS.TOT OTTONE

CODICE	DIAMETRO "	BOX	[illegible]
110D5015L	1/2"	12	[illegible]
110D5020L	3/4"	12	[illegible]
110D5025L	1"	8	[illegible]
110D5032L	1"1/4	4	[illegible]
110D5040L	1"1/2	4	[illegible]
110D5050L	2"	2	[illegible]

110-C5-T 121
VALVOLA SFERA TRE VIE "T"

CODICE	DIAMETRO "
110C5006	1/4"
110C5010	3/8"
110C5015	1/2"
110C5020	3/4"
110C5025	1"
110C5032	1"1/4
110C5040	1"1/2
110C5050	2"

110-C5-L 122
VALVOLA SFERA TRE VIE "L"

CODICE	DIAMETRO "
110C5006L	1/4"
110C5010L	3/8"
110C5015L	1/2"
110C5020L	3/4"
110C5025L	1"
110C5032L	1"1/4
110C5040L	1"1/2
110C5050L	2"

VALVOLE A SFERA 2PZ FLANGIA ISO F/F

VALVOLA SFERA 2PZ OTTONE DOPPIO EFFETTO

110-A51 4111

CODICE	DN	CORPO	ATTUATORE
110A51061	1/4"	OTTONE	DE030
110A51062	1/4"	OTTONE	DE050
110A51101	3/8"	OTTONE	DE030
110A51102	3/8"	OTTONE	DE050
110A51151	1/2"	OTTONE	DE030
110A51152	1/2"	OTTONE	DE050
110A51201	3/4"	OTTONE	DE030
110A51202	3/4"	OTTONE	DE050
110A51251	1"	OTTONE	DE030
110A51252	1"	OTTONE	DE050
110A5132	1"1/4	OTTONE	DE050
110A5140	1"1/2	OTTONE	DE050
110A5150	2"V	OTTONE	DE050

VALVOLA SFERA 2PZ OTTONE SEMPLICE EFFETTO

110-A51 4111

CODICE	DN	CORPO	ATTUATORE
110A5206	1/4"	OTTONE	SE52
110A5210	3/8"	OTTONE	SE52
110A5215	1/2"	OTTONE	SE52
110A5220	3/4"	OTTONE	SE52
110A5225	1"	OTTONE	SE52
110A5232	1"1/4	OTTONE	SE15
110A5240	1"1/2	OTTONE	SE174
110A5250	2"	OTTONE	SE174

NOTE

VALVOLE - VALVOLE - VALVOLE - VALVOLE - VALVOLE - VALVOLE -

VALVOLE DI SICUREZZA

VALVOLE A SCARICO LIBERO
D7/I (INOX) – D7 (OTTONE)

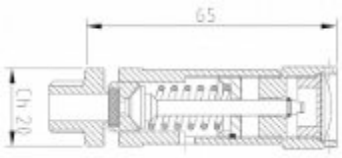

Tipo : Type:	D7	do: 7mm	Area: 38,47mm²
Omologazione Homologa-on	PN	Coefficiente efflusso ridoBo Reducedflow coefficient	Campo di taratura Se9ng range
CE - UKCA	60	0,81	0,3 - 60,0 bar
EAC	60	0,81	0,3 - 60,0 bar
ATEX Ex h II 2 Gb - UKEX (1)	60	0,81	0,3 - 60,0 bar
ATEX Ex h II 2 Db - UKEX	/	/	/
ASME XIII	60	0,712	1,0 - 60,0 bar
CONFIGURAZIONE - CONFIGURATION			
Materiale Material	O"one Brass	Mista O"one-Acciaio inox Mixed Brass-Stainlesssteel	Acciaio inox Stainless steel
Modelli Model	Con ghiera	/	Con ghiera
	With ring nut	/	With ring nut
	Senza Ghiera	/	Senza Ghiera
	Without ring nut	/	Without ring nut
	Con anellino	/	Con anellino
	With ring	/	With ring
Sedi di Tenuta Seal System	N.B.R. (Std) -10 / + 100 °C	/	N.B.R. (Std) -10 / + 100 °C
	E.P.D.M. -50 / + 150 °C	/	E.P.D.M. -50 / + 150 °C
	VITON -20 / +200 °C	/	VITON -20 / +200 °C
	SILICONE -60 / +200 °C	/	SILICONE -60 / +200 °C
	PTFE -196 / +250 °C	/	PTFE -196 / +250 °C
	KALREZ -20 / +250 °C	/	KALREZ -20 / +275 °C
	/	/	/
Connessione Entrata Inlet Connec-on	G.1/4" - 3/8" ISO228	/	G.1/4" - 3/8" ISO228
	R.1/4" - 3/8" EN10226	/	R.1/4" - 3/8" EN10226
	1/4" - 3/8" NPT	/	1/4" - 3/8" NPT

Scarico libero / Free outlet

MATERIALI / MATERIALS

VERSIONE IN OTTONE / BRASS VERSION

Tutti i particolari in UNI EN 12164 CW614N e molla in acciaio UNI EN 10270-I

All parts are in brass UNI EN 12164 CW614N except the spring which is in spring alloy steel UNI EN 10270-I

VERSIONE MISTA / MIXED VERSION

Particolari a contatto con il fluido UNI EN 10088 1.4404 / SA479 S31603 e molla in UNI EN 10270 -3 / ASTM A302 restanti particolari UNI EN 12164 CW614N.

Parts in contact with the fluid are in steel UNI EN 10088 1.4404 / SA479 S31603 The spring is in spring alloy steel (UNI EN 10270 -3 / ASTMA302). Other parts are in brass (UNI EN 12164 CW614N)

VERSIONE IN ACCIAIO INOSSIDABILE / STAINLESS STEEL VERSION

Tutti i particolari in UNI EN 10088 1.4404 / SA479 S31603 e molla in UNI EN 10270-3 / ASTM A302.

All parts are in stainless UNI EN 10088 1.4404 / SA479 S31603 except the spring, which is in spring alloy steel UNI EN 10270-3 / ASTM A302

SEDI DI TENUTA / SEAL SEATS
ELASTOMETRI / ELASTOMERS

N.B.R. - E.P.D.M. - VITON - SILICONE - KALREZ / N.B.R. - E.P.D.M. - VITON - SILICON - KALREZ
METALLICA / METAL
UNI EN 10066 I.4404 / SA479 S31603 TEFLON / TEFLON

Modello / Model	Connessione entrata / Inlet connection
Z7	1/4" GAS M.
Z10	3/8" GAS M.
Z14	1/2" GAS M.
Z20	1" GAS M.
Z25	1" 1/4 GAS M. - 1" 1/2 GAS M.
Z25/S	1" 1/4 GAS M. - 1" 1/2 GAS M.
Z32	1" 1/2 GAS M.
Z32/S	1" 1/2 GAS M.
D7	1/4" GAS M. - 3/8" GAS M.
D7/S	1/4" GAS M. - 3/8" GAS M.
C10	3/8" GAS M. - 1/2" GAS M.
D10	3/8" GAS M. - 1/2" GAS M.
D10/P	3/8" GAS M. - 1/2" GAS M.
D10/S	3/8" GAS M. - 1/2" GAS M.
B12	1/2" GAS M.
D14	1/2" GAS M. - 3/4" GAS M.
D14/P	1/2" GAS M. - 3/4" GAS M.
D14/S	1/2" GAS M. - 3/4" GAS M.
F18	1" GAS M.
F18/P	1" GAS M.
F18/S	1" GAS M.
B20	1" GAS M.
B20/P	1" GAS M.
B20/S	1" GAS M.
F25	1" 1/4 GAS M. - 1" 1/2 GAS M.
F25/P	1" 1/4 GAS M. - 1" 1/2 GAS M.
F25/S	1" 1/4 GAS M. - 1" 1/2 GAS M.
F32	1" 1/2 GAS M.
F32/P	1" 1/2 GAS M.
F32/S	1" 1/2 GAS M.

VALVOLE A SCARICO CONVOGLIATO
D7/CI (INOX)– D7/C (OTTONE)

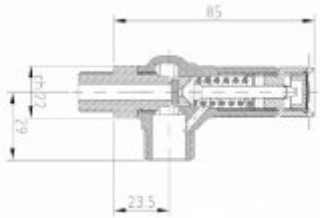

Tipo : Type:	D7/C	do: 7mm	Area: 38,47mm²
Omologazione Homologa-on	PN	Coefficiente efflusso ridoCo Reducedflow coefficient	Campo di taratura Se9ng range
CE - UKCA	60	0,85	0,3 - 60,0 bar
ASME XIII	60	0,629	1,0 - 60,0 bar
Canadian Reg. CRN	60	0,629	1,0 - 60,0 bar
CONFIGURAZIONE - CONFIGURATION			
Materiale Material	O"one Brass	Mista O"one-Acciaio inox Mixed Brass-Stainless steel	Acciaio inox Stainless steel
Modelli Model	Con ghiera	Con ghiera	Con ghiera
	With ring nut	With ring nut	With ring nut
	Senza Ghiera	Senza Ghiera	Senza Ghiera
	Without ring nut	Without ring nut	Without ring nut
Sedi di Tenuta Seal System	N.B.R. (Std) -10 / + 100 °C	N.B.R. (Std) -10 / + 100 °C	N.B.R. (Std) -10 / + 100 °C
	E.P.D.M. -50 / + 150 °C	E.P.D.M. -50 / + 150 °C	E.P.D.M. -50 / + 150 °C
	VITON -20 / +200 °C	VITON -20 / +200 °C	VITON -20 / +200 °C
	SILICONE -60 / +200 °C	SILICONE -60 / +200 °C	SILICONE -60 / +200 °C
	PTFE -196 / +250 °C	PTFE -196 / +250 °C	PTFE -196 / +250 °C
	KALREZ -20 / +250 °C	KALREZ -20 / +250 °C	KALREZ -20 / +275 °C
	/	/	/
Connessione Entrata Inlet Connec-on	G.1/4" - 3/8" ISO228	G.1/4" - 3/8" ISO228	G.1/4" - 3/8" ISO228
	G.3/8" ISO228 F	G.3/8" ISO228 F	G.3/8" ISO228 F
	R.1/4" - 3/8" EN10226	R.1/4" - 3/8" EN10226	R.1/4" - 3/8" EN10226
	1/4" - 3/8" NPT	1/4" - 3/8" NPT	1/4" - 3/8" NPT
	/	3/4" Tri Clamp	3/4" Tri Clamp
	/	/	/
	/	/	/
	/	/	/
Connessione Uscita Outlet Connec-on	G.1/2" ISO228	G.1/2" ISO228	G.1/2" ISO228

VALVOLE DI SICUREZZA A MOLLA FLANGIATE 300/310/320

Tipo Standard

Tipo H1

Tipo H2

Standard:	Cappello aperto e cappuccio con leva di prova.	With open bonnet and cap with test lever.
Tipo H1:	Cappello e cappuccio chiusi senza leva di prova.	With closed bonnet and closed cap without test lever.
Tipo H2:	Cappello e cappuccio chiusi con leva di prova.	With closed bonnet and closed cap with test lever.
Tipo S:	Connessioni Flangiate con DN Speciali;(*)	With special DN Flanged connections (*)
	(*) Vedi scheda tecnica relativa	(*) See Data sheet

Applicazioni:

Per Vapore - Aria - Gas;
Liquidi non corrosivi (Tipo H1-H2).
Fluidi Corrosivi (Fig. 320)

Diametri:

Entrata: Dn. 20 ÷ 125
Uscita: Dn. 32 ÷ 200

Materiale:

Ghisa sferoidale: UNI EN GJS 400-15
Acciaio : ASTM A 216 WCB
Acciaio Inox : ASTM A 351 CF3 M
Su richiesta: WCC-LCB-CF8-CF8M-CF3

Pressioni nominali:

Ghisa sferoidale: PN. 16/16- Ansi 150/150
Acciaio/Acc. Inox: PN. 40/16- Ansi 300/150

Limiti di applicazione:

Pressioni di taratura (Min/Max):
Ghisa sferoidale: 0,1 ÷ 14 Bar
Acciaio/Acc. Inox: 0,1 - 40 Bar

Temperature (Min/Max):
Ghisa sferoidale: - 10 + 300 °C
Acciaio: - 29 + 425 °C
Acc. Inox: - 196 + 300 °C

Attenzione:

Possibilità di effettuare lavorazioni speciali:
- Tenute morbide (Teflon - Viton);
- camicie di riscaldamento.

Application:

Suitable for Steam - Air - Gas;
NON corrosive liquid (Type H1-H2);
Corrosive fluids (Fig. 320)

Diameters:

Inlet: Dn. 20 ÷ 125
Outlet: Dn. 32 ÷ 200

Material:

Sferoidal Cast Iron : UNI EN GJS 400-15
Carbon Steel: ASTM A 216 WCB
Stainless Steel: ASTM A 351 CF3 M
On request: WCC-LCB-CF8-CF8M-CF3

Pressure class:

Sferoidal Cast Iron: PN 16/16 - Ansi 150/150
C. Steel/ S.Steel: PN 40/16 - Ansi 300/150

Application limits

Set pressure (Min/Max):
Sferoidal Cast Iron: 0,1 ÷ 14 Bar
C. Steel/ S.Steel: 0,1 ÷ 40 Bar

Temperature (Min/Max)
Sferoidal Cast Iron: -10 + 300 °C
C. Steel: -29 + 425 °C
S.Steel: -196 + 300 °C

Attention:

All model can be make with special processing:
- Soft seal (Teflon - Viton)
- Heating racket.

Valvole di sicurezza a molla, flangiate – Mod. 300 – 310 – 320 - Spring Safety valves, flanged

Portate reali di **VAPORE D'ACQUA SATURO** – (Kg/h) - Max discarge **VAPOUR OF WATER** (Kg/h)
(alcolate con normativa UNI EN 4126 - Con aumento del 10% della pressione di taratura e Contropressione atmosferica.

DN.	Pressione di taratuta (Bar)																										
IN/OUT	0,1	0,3	0,4	0,5	0,98	1	2	3	4	5	6	8	9	9,8	10	11,76	12	14	18	20	22	24	28	30	34	38	40
20/32-40	43	70	119	132	196	197	313	418	522	626	729	934	1036	1118	1139	1317	1341	1544	1950	2153	2354	2557	2965	3168	3575	3983	4188
25/40	70	115	195	216	321	324	512	683	853	1022	1190	1525	1692	1825	1859	2151	2190	2522	3185	3516	3844	4175	4842	5174	5838	6503	6839
32/50	120	196	333	367	546	551	872	1162	1451	1739	2025	2595	2880	3105	3163	3660	3727	4291	5418	5982	6540	7104	8238	8802	9932	11064	11635
40/65	192	315	534	589	875	884	1399	1865	2328	2790	3249	4164	4621	4982	5076	5873	5980	6884	8694	9598	10493	11398	13217	14123	15936	17752	18668
50/80	296	482	819	901	1340	1352	2140	2853	3562	4269	4971	6371	7069	7622	7765	8985	9149	10532	13300	14683	16052	17437	20220	21605	24379	27157	28558
65/100	499	812	1379	1520	2258	2279	3605	4806	6001	7191	8374	10732	11907	12840	13081	15136	15411	17741	22403	24733	27039	29373	34061	36394	41066		
80/125	825	1196	2030	2237	3324	3353	5306	7073	8832	10582	12323	15794	17524	18896	19250	22274	22680	26108	32970	36398	39792	43226	50125	53559	60435		
100/150	1158	1889	3206	3533	5250	5297	8381	11171	13949	16714	19464	24946	27678	29846	30405	35181	35821	41236	52074	57489	62850	68274	79170	84594			
125/200	1641	2676	3634	4005	5636	6003	9498	12659	15807	18940	22057	28269	31364	33821	34455	39867	40593	46729	59019	65146	71221	77367	89715	95862			

Portate reali di **ACQUA** (Kg / h – temp. = 20° C.) – Max discarge **WATER** (Kg / h – temp. = 20° C.)

DN.	Pressione di taratuta (Bar)																						
INxOUT	0,1	0,3	0,4	0,5	1	2	3	4	5	8	9	10	12	14	18	20	24	28	30	34	38	40
20/32-40	1225	2132	3827	4279	6389	9512	11651	13453	15042	19027	20181	21273	23304	25171	28542	30086	32958	35600	36850	39230	41474	42552
25/40	2004	3498	6249	6987	10432	15532	19023	21966	24559	31066	32950	34733	38048	41097	46601	49122	53812	58124	60165	64052	67716	69476
32/50	3416	5952	10632	11889	17749	26424	32364	37371	41783	52853	56059	59092	64733	69920	79284	83573	91552	98889	102361	108973	115207	118201
40/65	5488	9550	17060	19074	28478	42397	51927	59961	67039	84800	89945	94810	103861	112184	127207	134089	146890	158662	164232	174842	184844	189647
50/80	8428	14617	26098	29180	43566	64858	79437	91727	102555	129726	137596	145039	158884	171616	194598	205127	224709	242718	251239	267469	282770	290119
65/100	14197	24610	43962	49154	73385	109252	133809	154512	172751	218519	231776	244315	267637	289083	327796	345531	378517	408852	423206	450545		
80/125	20894	36217	64697	72338	107997	160781	196920	227387	254229	321584	341093	359546	393867	425429	482401	508500	557044	601687	622810	663044		
100/150	30526	52913	102186	114284	170576	253943	311023	359144	401539	507922	538136	567880	622088	671939	761922	803144	879816	950327	983690			
125/200	43284	74970	115815	129485	193294	287748	352420	406941	454976	575512	610425	643447	704867	761350	863305	910011	996884	1076777	1114579			

Portate reali di **ARIA** (Kg/h – temp. = 20° C.) - Max discarge **AIR** (Kg/h – temp. = 20° C.)

DN.	Pressione di taratuta (Bar)																							
INxOUT	0,1	0,3	0,4	0,5	1	2	3	4	5	6	7	8	9	10	12	14	18	20	24	28	30	34	38	40
20/32-40	64	109	190	211	312	500	672	844	1017	1190	1362	1535	1709	1882	2230	2579	3279	3631	4337	5046	5402	6117	6835	7196
25/40	104	180	310	345	510	817	1098	1379	1661	1942	2225	2507	2790	3074	3642	4211	5354	5928	7081	8239	8820	9988	11160	11749
32/50	177	306	528	588	868	1391	1868	2347	2826	3305	3785	4266	4748	5230	6196	7165	9110	10086	12047	14018	15007	16992	18988	19989
40/65	285	491	847	944	1393	2232	2998	3765	4534	5303	6074	6845	7618	8391	9941	11496	14617	16183	19329	22491	24078	27264	30465	32072
50/80	436	751	1297	1444	2131	3414	4587	5760	6936	8113	9291	10472	11653	12837	15208	17586	22361	24757	29569	34406	36834	41708	46605	49063
65/100	736	1266	2185	2434	3591	5752	7726	9704	11684	13666	15652	17640	19630	21614	25618	29624	37666	41703	49809	57957	62046	70256		
80/125	1084	1864	3215	3582	5285	8465	11371	14281	17195	20112	23034	25959	28889	31822	37701	43596	55431	61373	73302	85292	91310	103392		
100/150	1712	2944	5079	5658	8347	13370	17960	22556	27158	31766	36381	41002	45629	50262	59547	68857	87551	96934	115776	134714	144219			
125/200	2695	4169	5756	6411	9458	15148	20346	25551	30761	35979	41202	46432	51668	56910	67413	77941	99072	109674	130954	152332	163057			

VALVOLE A SOFFIETTO

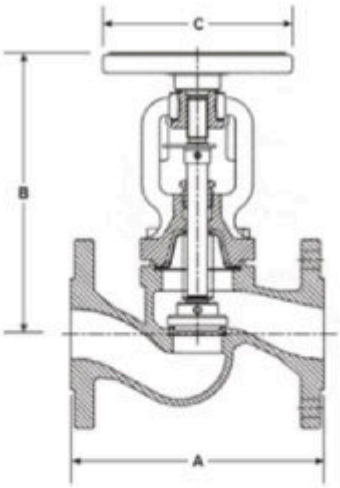

DN	A	B	C
15	130	178	125
20	150	178	125
25	160	193	125
32	180	201	125
40	200	224	150
50	230	228	150
65	290	270	175
80	310	295	200
100	350	325	250
125	400	380	300
150	480	427	400
200	600	569	500
250	730	645	500

Valvole d'intercettazione a globo, azionate manualmente a mezzo di apposito volantino, ruotando in senso orario/antiorario per ottenerne la chiusura/l'apertura, sono utilizzate come valvole per servizi di parzializzazione e ON/OFF con vapore, condensa, acqua fredda o calda ed altri fluidi compatibili non corrosivi. Sono solide e compatte, con corpo in ghisa e ghisa sferoidale, tenuta stelo a soffietto e attacchi flangiati in linea. Le valvole di dimensioni maggiori (DN150, DN200 e 250) sono dotate di disco di bilanciamento per agevolare la chiusura dell'otturatore a pressioni elevate.

Informazioni tecniche

Condizioni di progetto del corpo		PN 16
PMA - Pressione massima ammissibile	@ 120°C	16 bar
TMA - Temperatura massima ammissibile	@ 9,6 bar	300°C
Temperatura minima ammissibile		- 10°C
PMO - Pressione massima di esercizio con vapor saturo	@ 195°C	12,9 bar
TMO - Temperatura massima di esercizio	@ 9,6 bar	300°C
Temperatura minima di esercizio compatibilmente con il pericolo di gelo		-10°C
Nota: per temperature inferiori, contattare i ns. uffici tecnico-commerciali		
ΔPMX- Pressione differenziale massima limitata alla PMO (funzionamento on-off)		
Pressione di progetto massima per prova idraulica a freddo		24 bar

VALVOLE A SOFFIETTO

VALVOLA SOFFIETTO CORPO IN GHISA GJS400-15

170-A12

CODICE	DN
170A12015	VA-SOFFIETTO DN15
170A12020	VA-SOFFIETTO DN20
170A12025	VA-SOFFIETTO DN25
170A12032	VA-SOFFIETTO DN32
170A12040	VA-SOFFIETTO DN40
170A12050	VA-SOFFIETTO DN50
170A12065	VA-SOFFIETTO DN65
170A12080	VA-SOFFIETTO DN80
170A12100	VA-SOFFIETTO DN100
170A12125	VA-SOFFIETTO DN125
170A12150	VA-SOFFIETTO DN150
170A12200	VA-SOFFIETTO DN200

VALVOLA SOFFIETTO CORPO ACCIAIO CARBONIO WCB40

170-A13

CODICE	DN
170A13015	VA-SOFFIETTO DN15
170A13020	VA-SOFFIETTO DN20
170A13025	VA-SOFFIETTO DN25
170A13032	VA-SOFFIETTO DN32
170A13040	VA-SOFFIETTO DN40
170A13050	VA-SOFFIETTO DN50
170A13065	VA-SOFFIETTO DN65
170A13080	VA-SOFFIETTO DN80
170A13100	VA-SOFFIETTO DN100
170A13125	VA-SOFFIETTO DN125
170A13150	VA-SOFFIETTO DN150
170A13200	VA-SOFFIETTO DN200

NOTE

VALVOLE - VALVOLE - VALVOLE - VALVOLE - VALVOLE - VALVOLE -

NOTE

VALVOLE - VALVOLE - VALVOLE - VALVOLE - VALVOLE - VALVOLE - VALVOLE -

VALVOLE A SPILLO

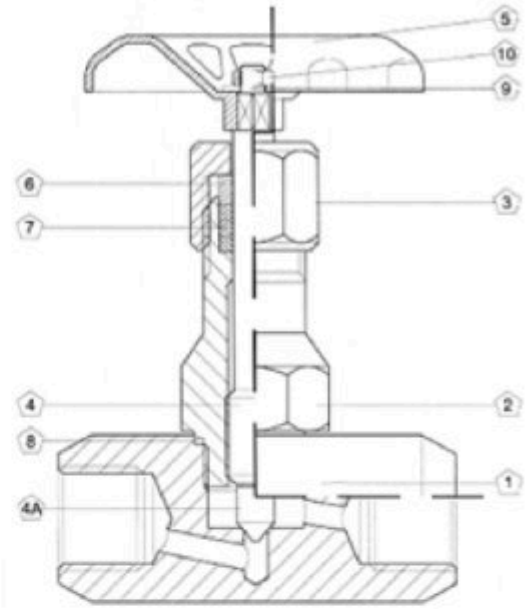

N°	DESCRIZIONE	MATERIALE	
1	Corpo quadro	ASTM A 105	SS. F 316
2	Cappello	ASTM A 105	SS. F 316
3	Cappello superiore	ASTM A 105	SS. F 316
4	Astina	SS. F6	SS. F 316
4A	Otturatore a spillo	SS. F 316	SS. F 316
5	Volantino	Lamiera stampata	
6	Bussola	Inox	
7	Tenute a treccia	PTFE/GRAFOIL	
8	Guarnizioni corpo	KLINGERITE	
9	Rondella	Acciaio zincato	
10	Dado di fermo	Acciaio zincato	

VALVOLE A SPILLO

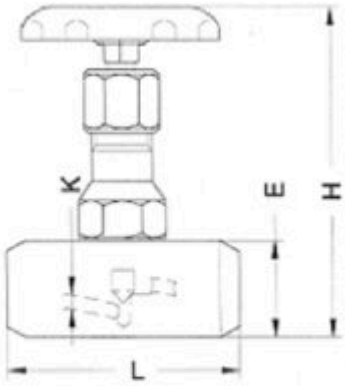

Tabella dimensionale

DN	8	10	15	20	25	32	40	50
NPS	1/4"	3/8"	1/2"	3/4"	1"	1"1/4	1" 1/2	2"
Ø E	30	30	30	35	40	50	60	70
H	115	115	115	120	138	140	150	170
K	5	5	6	8	9	11	15	18
L	60	60	60	70	75	90	100	120

CODICE	FILETTO	CORPO
111H2B06	1/8"	ASTM A105
111H2B08	1/4"	ASTM A105
111H2B10	3/8"	ASTM A105
111H2B15	1/2"	ASTM A105
111H2B20	3/4"	ASTM A105
111H2B25	1"	ASTM A105
111H2B32	1"1/4	ASTM A105
111H2B40	1"1/2	ASTM A105
111H2B50	2"	ASTM A105

CODICE	FILETTO	CORPO
111H1B06	1/8"	AISI 316
111H1B08	1/4"	AISI 316
111H1B10	3/8"	AISI 316
111H1B15	1/2"	AISI 316
111H1B20	3/4"	AISI 316
111H1B25	1"	AISI 316
111H1B32	1"1/4	AISI 316
111H1B40	1"1/2	AISI 316
111H1B50	2"	AISI 316

A richiesta connessioni NPT—SW— 90°

NOTE

VALVOLE DI RITEGNO WAFER A DISCO IN ACCIAIO INOX 316

90030

Valvole di ritegno a disco tipo wafer / Wafer disc check valves

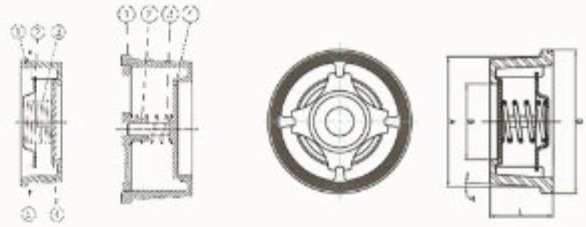

DN 15 – 100 DN 125 – 200

Modello / Model	**Materiale** / Material	**Tenuta** / Seal	**DN**	**PN**
90030	Aisi 316	Metalica / Metallic	15 – 200	25 – 40

Caratteristiche tecniche / Construction features

- **Montaggio tra flange secondo** / Assembly between flanges according to
  EN 1092 PN10/16/25/40 - ANSI 150/300
- **Scartamento tra le facce** / Face to face according to
  EN 558-1 S.49.
- **Pressione nominale di esercizio** / Nominal working pressure
  40 bar (25 bar per/for DN125, 150 e/and 200)
- **Temperatura di esercizio** / Working temperature
  -20°C – +240°C
- **Installazione orizzontale, verticale o inclinata** / Installation: horizontal, vertical or inclined flow

Componenti e materiali / Components and materials

1	**Corpo** / Body	Acciaio inox / SS 1.4408
	Trattamento superficiale / Surface treatment	Granigliatura / Shot blasting
2	**Disco porta molla** / Spring stopper	Acciaio inox / SS Aisi 316
3*	**Molla** / Spring	Acciaio inox / SS Aisi 316
4	**Otturatore** / Disc	Acciaio inox / SS Aisi 316
	Trattamento superficiale / Surface treatment	Lucidatura / Polishing
5	**Anello centraggio** / Centring ring	Acciaio inox / SS Aisi 304

- **Ricambi disponibili** / Spare parts

Diagramma pressione temperatura / Pressure temperature diagram

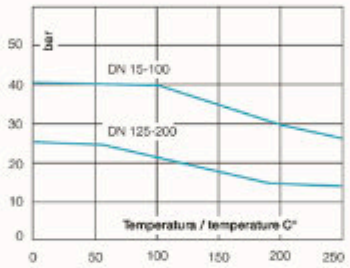

Perdite di carico / Friction losses diagrams

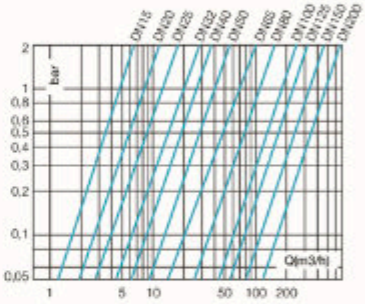

Dimensioni e pesi / Dimensions and weights

Codice Code	**Misura** Size	**DN**	**PN**	**Pressione apertura mbar** Opening pressure mbar	**Peso in gr.** Weight in gr.	**KV** m³/h	**Dimensioni in mm** Dimensions in mm			
							D	**A**	**B**	**L**
900300	1/2"	15	40	24~30	85	4,9	39	34	15	16
900301	3/4"	20	40	24~30	122	8,8	46	41	20	19
900302	1"	25	40	24~30	196	11,2	54	49	25	22
900303	1" 1/4	32	40	24~30	380	20,7	70	62	32	28
900304	1" 1/2	40	40	24~30	520	29	81	71	40	32
900305	2"	50	40	24~30	775	40	94	85	48	40
900306	2" 1/2	65	40	24~30	1.240	57	113	102	62	46
900307	3"	80	40	20~26	1.865	85	132	123	75	50
900308	4"	100	40	20~26	2.650	92	150	140	95	60
900309	5"	125	25	30~36	5.500	192	187	177	118	90
900310	6"	150	25	30~36	8.300	256	217	205	140	106
900311	8"	200	25	30~36	16.100	425	274	261	185	140

VALVOLE DI RITEGNO FILETTATE IN ACCIAIO INOX 316

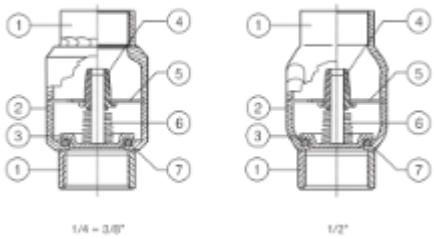

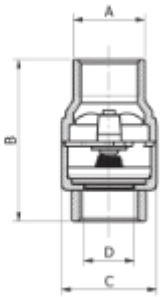

Componenti e materiali / Components and materials

		Versione Aisi 304 Version Aisi 304	Versione Aisi 316 Version Aisi 316
1	**Manicotti filettati** / Threaded ends	1.4301 / 1.4304 EN 10088	1.4401 / 1.4404 EN 10088
2	**Corpo** / Body	1.4301 / 1.4304 EN 10088	1.4401 / 1.4404 EN 10088
3	**Otturatore** / Flow control disc	1.4301 / 1.4304 EN 10088	1.4401 / 1.4404 EN 10088
4	**Boccola di guida** / Guide bush	PTFE	PTFE
5	**Supporto boccola** / Bush support	1.4301 / 1.4304 EN 10088	1.4401 / 1.4404 EN 10088
6	**Molla** / Spring	1.4301 / 1.4304 EN 10088	1.4401 / 1.4404 EN 10088
7	**Guarnizione** / Seal ring	NBR, FPM	FPM, PTFE

Dimensioni e pesi / Dimensions and weights

Codice Code	Misura Size	Materiale Material	Tenuta Seal	DN	PN	Peso in gr. Weight in gr.	KV m³/h	Dimensioni in mm Dimensions in mm			
								A	B	C	D
900101	1/4"	Aisi 304	NBR	08	16	105	2,5	20	56	32	1/4" F
900108	3/8"			10	16	90	3,2	20	56	32	3/8" F
900115	1/2"			15	16	90	6,0	25	56	32	1/2" F
900102	1/4"	Aisi 304	FPM	08	16	105	2,5	20	56	32	1/4" F
900109	3/8"			10	16	90	3,2	20	56	32	3/8" F
900116	1/2"			15	16	90	6,0	25	56	32	1/2" F
900104	1/4"	Aisi 316	FPM	08	16	105	2,5	20	56	32	1/4" F
900111	3/8"			10	16	90	3,2	20	56	32	3/8" F
900118	1/2"			15	16	90	6,0	25	56	32	1/2" F
900107	1/4"	Aisi 316	PTFE	08	16	101	2,5	20	56	32	1/4" F
900114	3/8"			10	16	95	3,2	20	56	32	3/8" F
900126	1/2"			15	16	95	6,0	25	56	32	1/2" F

VALVOLE DI RITEGNO WAFER A DISCO IN ACCIAIO INOX 316

VALVOLE DI RITEGNO

171-A2G
VALVOLE RITEGNO A DISCO WAFER INOX 316

CODICE	DN	TENUTA
171A2GB1	15	METALLO
171A2GB2	20	METALLO
171A2GB3	25	METALLO
171A2GB4	32	METALLO
171A2GB5	40	METALLO
171A2GB6	50	METALLO
171A2GB7	65	METALLO
171A2GB8	80	METALLO
171A2GB9	100	METALLO

171-B2G BSX
VALVOLE RITEGNO CLAPET WAFER INOX 316

CODICE	DN	TENUTA
171B2GB7	50	FKM
171B2GB8	65	FKM
171B2GB9	80	FKM
171B2GB10	100	FKM
171B2GB11	125	FKM
171B2GB12	150	FKM
171B2GB13	200	FKM
171B2GB14	250	FKM
171B2GB15	300	FKM

171-A2G 304
VALVOLE RITEGNO INOX 304

CODICE	PN	DIAMETRO "	DN
237A7A015	6	1/2"	15
237A7A020	6	3/4"	20
237A7A025	6	1"	25
237A7A032	6	1"1/4	32
237A7A040	6	1"1/2	40
237A7A050	6	2"	50
237A7A065	6	2"1/2	65
237A7A080	6	3"	80
237A7A100	6	4"	100
237A7A125	6	5"	125
237A7A150	6	6"	150
237A7A200	6	8"	200
237A7A250	6	10"	250
237A7A300	6	12"	300

171-C3H
VALVOLE RITEGNO EUROPA BRONZO

CODICE	DN	TENUTA
171C3HA2	3/8"	PTFE
171C3HA3	1/2"	PTFE
171C3HA4	3/4"	PTFE
171C3HA5	1"	PTFE
171C3HA6	1"1/4	PTFE
171C3HA7	1"1/2	PTFE
171C3HA8	2"	PTFE
171C3HA9	2"1/2	PTFE
171C3HA10	3"	PTFE
171C3HA11	4"	PTFE

NOTE

VALVOLE - VALVOLE - VALVOLE - VALVOLE - VALVOLE - VALVOLE -

VALVOLE DI RITEGNO FILETTATE IN ACCIAIO INOX 316

NOTE

VALVOLE - VALVOLE - VALVOLE - VALVOLE - VALVOLE - VALVOLE -

info@sspsrl.net SSP

ELETTOVALVOLA SERVOAZIONATA 2/2

DESCRIZIONE
Elettrovalvola 2 vie normalmente aperta servoazionata a membrana

COSTRUZIONE

Corpo e coperchio	Ottone - Ottone a basso contenuto di piombo NSF 61
Tubo guida	AISI 303
Nucleo mobile e fisso	AISI 430FR
Molle	AISI 302
Organi di tenuta	NBR - FPM - EPDM

DATI CARATTERISTICI
Minima pressione differenziale 0.15bar
Massima pressione ammissibile PS 25bar④
Massima viscosità fluido 25cSt (mm^2/s)
Temperatura ambiente: da -10°C a +80°C in funzione della bobina
Posizione di montaggio preferibilmente con bobina verso l'alto

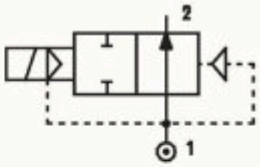

4

OPZIONI: Trattamento superficiale di nichelatura chimica
Bobina per ambienti potenzialmente esplosivi a norme ATEX - EExmII Serie 7
Bobine certificate c UL us

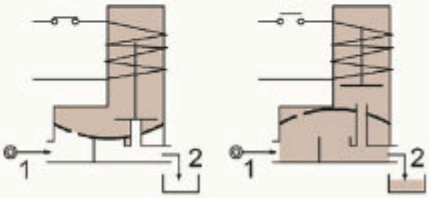

SU RICHIESTA: Comando manuale

Bobina ②	Corrente alternata 50/60Hz (V)							Corrente continua (V)			Connessione elettrica	Connettori
	12	24	48	110	220 230	240	380	12	24	48		
Serie 3 Taglia 22	30A	30B	30C	30D	30E	30F	30G	300	301	302	DIN 46244	PG9 CODICE 10348000

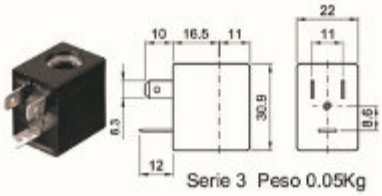

Serie 3 Peso 0.05Kg

GENERALITA'
Classe di isolamento F
Toll. sulla tensione
CA +15% -10%
CC ± 10%
Grado di protezione
IP65 con connettore montato
IP00 senza connettore
Servizio continuo ED100%

OPZIONI
Classe di isolamento H
Cavi uscenti
Tensioni e potenze speciali
Bobine certificate c UL us

(per altri dettagli vedi sezione 8)

NOTE

A RICHIESTA:
CORPO IN ACCIAIO INOX - MEMBRANA IN EPDM

240A110ZG21	E/V 2vie NC servoazionata a membrana FPM 1/4" - 24Vac (50/60Hz)
240A110ZG22	E/V 2vie NC servoazionata a membrana FPM 1/4" - 24Vdc
240A110ZH21	E/V 2vie NC servoazionata a membrana FPM 3/8"-24Vac (50/60Hz)
240A110ZH22	E/V 2vie NC servoazionata a membrana FPM 3/8"-24Vdc
240A110ZI21	E/V 2vie NC servoazionata a membrana FPM 1/2"-24Vac (50/60Hz)
240A110ZI22	E/V 2vie NC servoazionata a membrana FPM 1/2"-24Vdc
240A110ZL21	E/V 2vie NC servoazionata a membrana FPM 3/4"-24Vac (50/60Hz)
240A110ZL22	E/V 2vie NC servoazionata a membrana FPM 3/4"-24Vdc
240A110ZM21	E/V 2vie NC servoazionata a membrana FPM 1"-24Vac (50/60Hz)
240A110ZM22	E/V 2vie NC servoazionata a membrana FPM 1"-24Vdc
240A210QI21	E/V 2vie NA servoazionata a membrana NBR 1/2"-24Vac (50/60Hz)
240A210QI22	E/V 2vie NA servoazionata a membrana NBR 1/2"-24Vdc

**Sono fornibili a richiesta:
- Elettrovalvole ad azione diretta
- Elettrovalvole ATEX

NOTE

CONNETTORI

NEW CONNETTORI RFS PER BOBINE ELETTRICHE

DIN 43650 - FORMA A

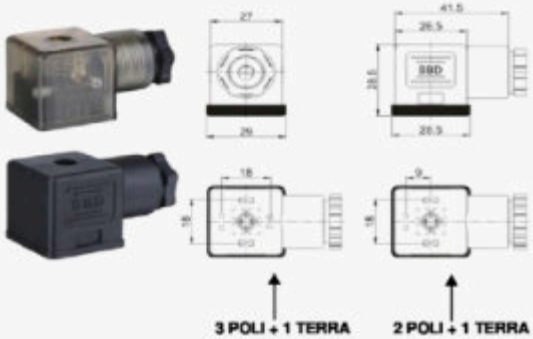

CONN. DA 30 mm - DISTANZA CONTATTI 18 mm.

Esecuzione:	2 poli + 1 terra 3 poli + 1 terra;
Pressacavo:	PG 11 cavo 6 - 8 mm.
Colori:	standard nero con circuiti trasp. ;
Sezione max conduttori:	3 x 1,5 mmq ;
Vite fissaggio centrale:	M3 x 28mm:
Guarnizione:	A profilo.

.ULR1B	2P + T max. 250V e 10A
.ULR1B/VDR/L	con LED e VDR - per tensioni 6-60V
.ULR1B/VDR/H	con LED e VDR - per tensioni 61-240V
.ULR1B/3P	3P + T max. 250V e 10A

DIN 43650 - FORMA B INDUSTRIALE

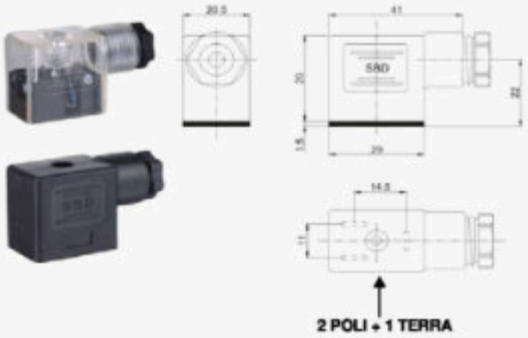

CONN. DA 22 mm - DISTANZA CONTATTI 11 mm.

Esecuzione:	2 poli + 1 terra
Pressacavo:	PG 9 cavo 6 - 8 mm. ;
Colori:	standard nero con circuiti trasp. ;
Sezione max. conduttori:	3 x 1,5 mmq ;
Vite di fissaggio centrale:	M3 x 30mm:
Guarnizione:	Piana.

.URS102/9	2P + T max. 250V e 10A
.URS102/9/VDR/L	con LED e VDR - per tensioni 6-60V
.URS102/9/VDR/H	con LED e VDR - per tensioni 61-240V

DIN 43650 - FORMA C MICRO

CONN. DA 15 mm - DISTANZA CONTATTI 9,4 mm.

Esecuzione:	2 poli + 1 terra 3 poli + 1 terra;
Pressacavo:	PG 7 cavo 4 mm. ;
Colori:	standard nero con circuiti trasp. ;
Sezione max. conduttori:	3 x 0,75 mmq ;
Vite di fissaggio centrale:	M3 x 25mm:
Guarnizione:	Piana.

.URS102/7	2P + T max. 250V e 10A
.URS102/7/LED/L	con LED - per tensioni 6-60V
.URS102/7/LED/H	con LED - per tensioni 61-240V
.URS102/7/3P	3P + T max. 250V e 10A

C1-2

NOTE

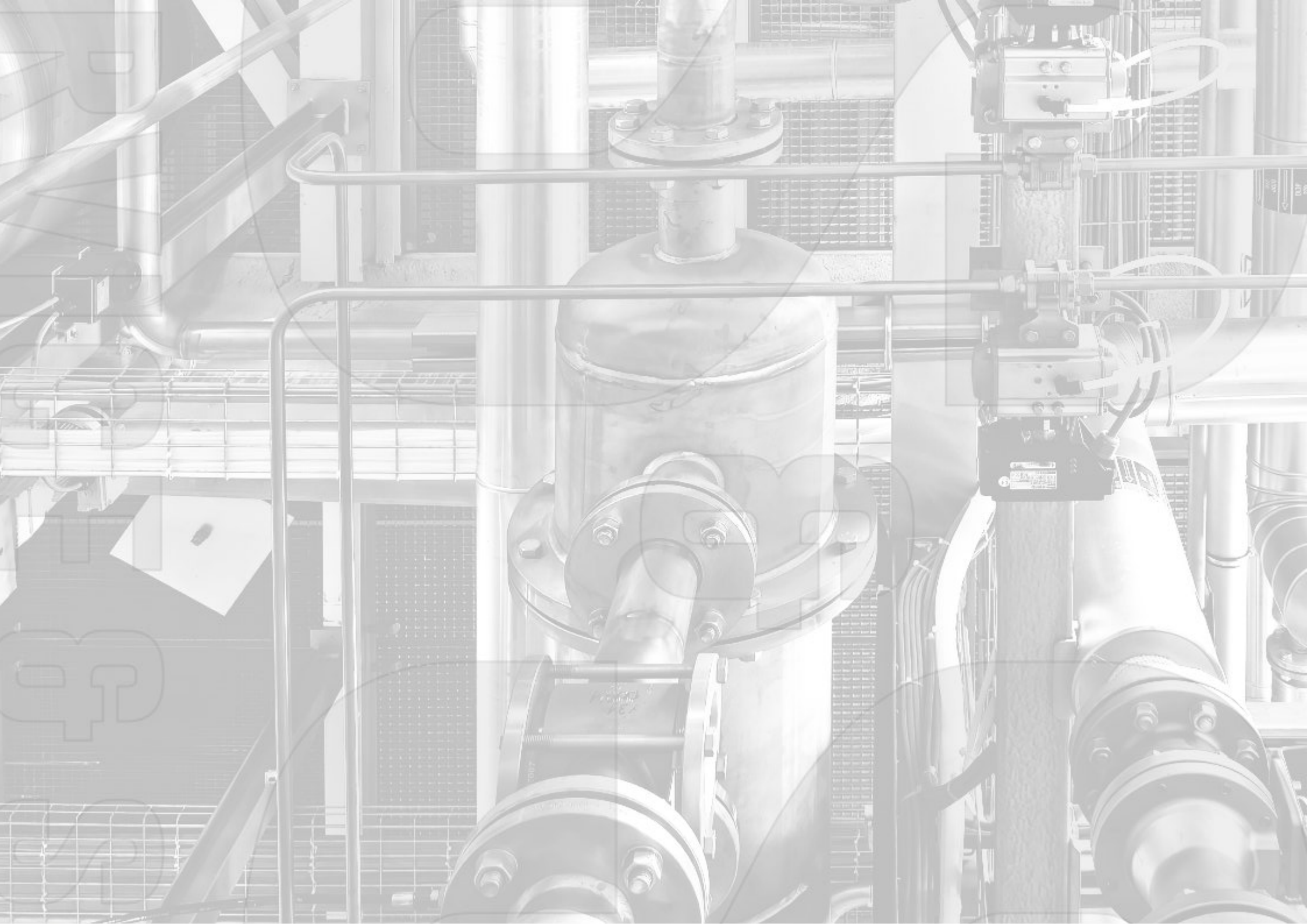

S&SP
SERVICE & SPARE PARTS

PRODOTTI

Va.li.co

FILTRI

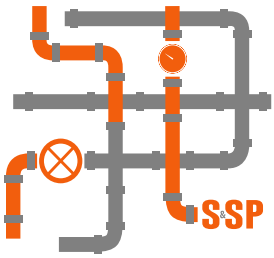

NOTE

FILTRI - FILTRI - FILTRI - FILTRI - FILTRI - FILTRI - FILTRI - FILTRI - FILTRI - FILTRI - FILTRI -

FILTRO FILETTATO INOX MICROFUSO INOX 316

234-F **FTR**

CODICE	DIAMETRO	CORPO
234F106	1/4"	INOX 316
234F110	3/8"	INOX 316
234F115	1/2"	INOX 316
234F120	3/4"	INOX 316
234F125	1"	INOX 316
234F132	1"1/4	INOX 316
234F140	1"1/2	INOX 316
234F150	2"	INOX 316

FILTRO FILETTATO BRONZO

234-E **FTR**

CODICE	DIAMETRO	CORPO
234E110	3/8"	BRONZO
234E115	1/2"	BRONZO
234E120	3/4"	BRONZO
234E125	1"	BRONZO
234E132	1"1/4	BRONZO
234E140	1"1/2	BRONZO
234E150	2"	BRONZO

FILTRO FLANGIATO GHISA

234-C **FTR**

CODICE	DN	CORPO
234C2015	15	EN-GJL-250
234C2020	20	EN-GJL-250
234C2025	25	EN-GJL-250
234C2032	32	EN-GJL-250
234C2040	40	EN-GJL-250
234C2050	50	EN-GJL-250
234C2065	65	EN-GJL-250
234C2080	80	EN-GJL-250
234C2100	100	EN-GJL-250
234C2125	125	EN-GJL-250
234C2150	150	EN-GJL-250
234C2200	200	EN-GJL-250

FILTRO FLANGIATO INOX

234-B **FTR**

CODICE	DN	CORPO
234B2015	15	INOX 316
234B2020	20	INOX 316
234B2025	25	INOX 316
234B2032	32	INOX 316
234B2040	40	INOX 316
234B2050	50	INOX 316
234B2065	65	INOX 316
234B2080	80	INOX 316
234B2100	100	INOX 316

FILTRI A "Y" IN GHISA E ACCIAIO INOX

FILTRI A "Y" IN GHISA E ACCIAIO INOX

Corpo: Ghisa GG25

Guarnizione: PTFE

Filtro: Acciaio inox AISI304

Connessioni: Flangiate Pressione nominale: 10/16 bar

Temperatura max. di esercizio: 120°C

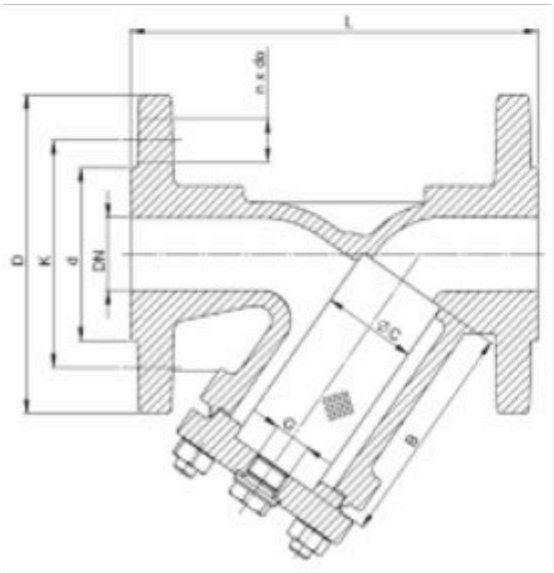

DN	L	KG
	mm	
15	130	2,5
20	150	3,2
25	160	3,9
32	180	5,4
40	200	6,9
50	230	9,1
65	290	11,5
80	310	15
100	350	23
125	400	32,5
150	480	47,5
200	600	101,5

NOTE

90094

Filtri a y flangiati /
Flanged "y" type strainers

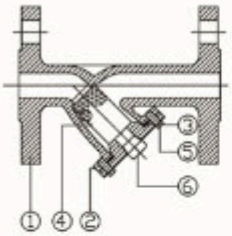

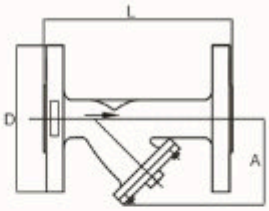

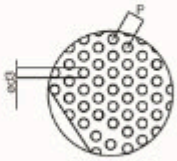

Screen Detail

Modello / Model	**Materiale** / Material	**DN**	**PN**
90094	Aisi 316	15 – 200	16

Caratteristiche tecniche / Construction features

- **Connessioni flangiate secondo** / Flanged ends according to
  EN 1092 PN16
- **Scartamento** / Face to face
  EN 558 S.1
- **Pressione nominale di esercizio** / Nominal working pressure
  16 bar
- **Temperatura di esercizio** / Working temperature
  -30°C – +240°C

Diagramma pressione temperatura / Pressure temperature diagram

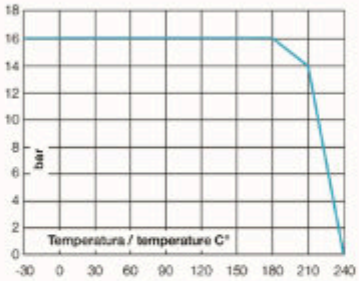

Componenti e materiali / Components and materials

1	**Corpo** / Body	Acciaio Inox Aisi 316 / SS Aisi 316
2	**Coperchio** / Cover	Acciaio Inox Aisi 316 / SS Aisi 316
3*	**Guarnizione** / Gasket	PTFE
4*	**Filtro** / Strainer	Acciaio Inox Aisi 316 / SS Aisi 316
5	**Vite** / Bolt	Acciaio Inox Aisi 304 / SS Aisi 304
6	**Tappo** / Plug	Acciaio Inox Aisi 316 / SS Aisi 316 (a partire dalla misura /starting from size 1"1/4)

* **Ricambi disponibili** / Spare parts

Dimensioni e pesi / Dimensions and weights

Codice Code	**Misura** Size	**DN**	**PN**	**Peso in kg.** Weight in kg.	**KV** m³/h	**Dimensioni in mm** Dimensions in mm				
						A	**D**	**L**	**P**	**Ø d3**
900941	1/2"	15	16	1,95	3,3	75	95	130	2	1,0
900942	3/4"	20	16	2,75	6,6	90	105	150	2	1,0
900943	1"	25	16	3,7	9,7	100	115	160	2	1,0
900944	1" 1/4	32	16	5,9	14,9	115	140	180	2	1,0
900945	1" 1/2	40	16	6,4	26,6	130	150	200	2	1,0
900946	2"	50	16	8,9	35,4	150	165	230	2	1,0
900947	2" 1/2	65	16	13	67,2	190	185	290	3,5	2,0
900948	3"	80	16	18,2	96,1	200	200	310	3,5	2,0
900949	4"	100	16	24,3	149	230	220	350	3,5	2,0
H246113	5"	125	16	30	198,5	280	250	400	3,5	2,0
H246114	6"	150	16	42	294,6	300	285	480	3,5	2,0
H246116	8"	200	16	75	462,5	400	340	605	3,5	2,0

S&SP
SERVICE & SPARE PARTS

PRODOTTI

Va.li.co

RACCORDERIA

NOTE

RACCORDI CAMLOCK

CARATTERISTICHE TECNICHE

- Compatibili con gli accoppiatori MIL-C-27487
- Leve di bloccaggio in acciaio INOX per una massima resistenza meccanica ed alla corrosione (2 leve nei modelli fino a 3" e 3 leve nei modelli da 4")
- Il materiale impiegato,polipropilene rinforzato con fibra di vetro, assicura un'ottima resistenza meccanica e agli agenti chimici
- Su richiesta disponibili anche in Nylon® rinforzato con fibra di vetro
- Filettatura GAS (NPT a richiesta)
- Nelle versioni con filettatura GAS femmina è presente la sede conica per la tenuta con O-ring (compatibile con tutta le nuova produzione di raccorderia ARAG)
- Pressione di utilizzo max 9 BAR (130 PSI) per i modelli da i 3/4" a 2"; max 5 BAR (75 PSI) per i modelli da 3" e 4"
- Guarnizioni di tenuta standard in EPDM (Viton® e NBR a richiesta)

Adattatore maschio / filetto femmina TP.A

G 1/2"	3/4"	9bar	130PSI
G 3/4"	3/4"	9bar	130PSI
G 1"	1"	9bar	130PSI
G 1 1/4"	1 1/4"	9bar	130PSI
G 1 1/4"	1 1/2"	9bar	130PSI
G 1 1/2"	1 1/2"	9bar	130PSI
G 2"	2"	9bar	130PSI
G 2 1/2"	3"	5bar	75PSI
G 3"	3"	5bar	75PSI
G 4"	4"	5bar	75PSI

Adattatore femmina/ filetto maschio TP.B

3/4"	G 1/2"	9bar	130PSI
3/4"	G 3/4"	9bar	130PSI
1"	G 1"	9bar	130PSI
1 1/4"	G 1 1/4"	9bar	130PSI
1 1/2"	G 1 1/4"	9bar	130PSI
1 1/2"	G 1 1/2"	9bar	130PSI
2"	G 2"	9bar	130PSI
3"	G 2 1/2"	5bar	75PSI
3"	G 3"	5bar	75PSI
4"	G 4"	5bar	75PSI

Adattatore Femmina/portagomma TP.C

3/4"	9bar	130PSI	13mm	1/2"
3/4"	9bar	130PSI	19mm	3/4"
1"	9bar	130PSI	25mm	1"
1"	9bar	130PSI	32mm	1 1/4"
1 1/4"	9bar	130PSI	30mm	
1 1/4"	9bar	130PSI	32mm	1 1/4"
1 1/2"	9bar	130PSI	32mm	1 1/4"
1 1/2"	9bar	130PSI	38mm	1 1/2"
1 1/2"	9bar	130PSI	40mm	
2"	9bar	130PSI	50mm	
2"	9bar	130PSI	53mm	2"
2"	9bar	130PSI	55mm	
3"	5bar	75PSI	60mm	
3"	5bar	75PSI	63mm	2 1/2"
3"	5bar	75PSI	75mm	3"
3"	5bar	75PSI	78mm	
3"	5bar	75PSI	87mm	
4"	5bar	75PSI	105mm	

Adattatore femmina/Filetto femmina TP.D

G 1/2"	3/4"	9bar	130PSI
G 3/4"	3/4"	9bar	130PSI
G 1"	1"	9bar	130PSI
G 1 1/4"	1 1/4"	9bar	130PSI
G 1 1/4"	1 1/2"	9bar	130PSI
G 1 1/2"	1 1/2"	9bar	130PSI
G 2"	2"	9bar	130PSI
G 2 1/2"	3"	5bar	75PSI
G 3"	3"	5bar	75PSI
G 4"	4"	5bar	75PSI

Adattatore maschio / portagomma TP.E

3/4"	9bar	130PSI	13mm	1/2"
3/4"	9bar	130PSI	19mm	3/4"
1"	9bar	130PSI	25mm	1"
1"	9bar	130PSI	32mm	1 1/4"
1 1/4"	9bar	130PSI	30mm	
1 1/4"	9bar	130PSI	32mm	1 1/4"
1 1/2"	9bar	130PSI	32mm	1 1/4"
1 1/2"	9bar	130PSI	38mm	1 1/2"
1 1/2"	9bar	130PSI	40mm	
2"	9bar	130PSI	50mm	
2"	9bar	130PSI	53mm	2"
2"	9bar	130PSI	55mm	
3"	5bar	75PSI	60mm	
3"	5bar	75PSI	63mm	2 1/2"
3"	5bar	75PSI	75mm	3"
3"	5bar	75PSI	78mm	
3"	5bar	75PSI	87mm	
4"	5bar	75PSI	105mm	

Adattatore maschio / filetto maschio TP.F

3/4"	G 1/2"		9bar	130PSI
3/4"	G 3/4"		9bar	130PSI
1"	G 1"	G 1"	9bar	130PSI
1 1/4"	G 1 1/4"		9bar	130PSI
1"1/2	G 1 1/4"		9bar	130PSI
1 1/2"	G 1 1/2"		9bar	130PSI
2"	G 2"	G 2	9bar	130PSI
3"	G 2 1/2"	G 2 1/2	5bar	75PSI
3"	G 3"	G 3	5bar	75PSI
4"	G 4"	G 4	5bar	75PSI

Tappo adattatore Femmina TP.G

Tappo adattatore maschio TP.H

3/4"	9bar	130PSI
1"	9bar	130PSI
1 1/4"	9bar	130PSI
1 1/2"	9bar	130PSI
2"	9bar	130PSI
3"	5bar	75PSI
4"	5bar	75PSI

A RICHIESTA RACCORDERIA ASME- FILETTATURE NPT

NOTE

237-G245

NIPPLO DOPPIO RIDOTTO

CODICE	DIAMETRO "	PZ/CF
237G2452015	3/4"x/1/2"	10
237G2451515	1"x1/2"	10
237G2452520	1"x3/4"	10
237G2453225	1"1/4x1"	1
237G2454025	1"1/2x1"	1
237G2454032	1"1/2x1"1/4	1
237G2455032	2"x1"1/4	1
237G2455040	2"x1"1/2	1

237-G270

MANICOTTO

CODICE	DIAMETRO "	PZ/CF
237G270010	3/8"	10
237G270015	1/2"	10
237G270020	3/4"	10
237G270025	1"	10
237G270032	1"1/4	1
237G270040	1"1/2	1
237G270050	2"	1
237G270065	2"1/2	1
237G270080	3"	1
237G270100	4"	1

237-G280

NIPPLO DOPPIO

CODICE	DIAMETRO "	PZ/CF
237G280010	3/8"	10
237G280015	1/2"	10
237G280020	3/4"	10
237G280025	1"	10
237G280032	1"1/4	1
237G280040	1"1/2	1
237G280050	2"	1
237G280065	2"1/2	1
237G280080	3"	1
237G280100	4"	1

237-G290

TAPPO MASCHIO

CODICE	DIAMETRO "	PZ/CF
237G290010	3/8"	10
237G290015	1/2"	10
237G290020	3/4"	10
237G290025	1"	10
237G290032	1"1/4	1
237G290040	1"1/2	1
237G290050	2"	1

237-G300

TAPPO FEMMINA

CODICE	DIAMETRO "	PZ/CF
237G300010	3/8"	10
237G300015	1/2"	10
237G300020	3/4"	10
237G300025	1"	10
237G300032	1"1/4	1
237G300040	1"1/2	1
237G300050	2"	1

237-G340

BOCCHETTONE CONICO F/F

CODICE	DIAMETRO "	PZ/CF
237G340015	1/2"	10
237G340020	3/4"	10
237G340025	1"	10
237G340032	1"1/4	1
237G340040	1"1/2	1
237G340050	2"	1

237-G341

BOCCHETTONE CONICO M/F

CODICE	DIAMETRO "	PZ/CF
237G341015	1/2"	10
237G341020	3/4"	10
237G341025	1"	10
237G341032	1"1/4	1
237G341040	1"1/2	1
237G341050	2"	1

237-G241

RIDUZIONE M/F

CODICE	DIAMETRO "	PZ/CF
237G2411510	1/2"x3/8"	10
237G2412015	3/4"x1/2"	10
237G2412515	1"x1/2"	10
237G2412520	1"x3/4"	1
237G2413215	1"1/4x1/2"	1
237G2413220	1"1/4x3/4"	1
237G2413225	1"1/4"x1"	1
237G2414015	1"1/2x1/2"	1
237G2414020	1"1/2x3/4"	1
237G2414025	1"1/2x1"	1
237G2414032	1"1/2x1"1/4	1
237G2415025	2"x1"	1
237G2415032	2"x1"1/4	1
237G2415040	2"x1"1/2	1
237G2416550	2"1/2x2"	1

RACCORDERIA MICROFUSA FILETTATA

ART. 231-10 GO 150LBS

GOMITO FILETTATO F/F MICROFUSA 316

CODICE	DIAMETRO "
231B1001	1/8"
231B1002	1/4"
231B1003	3/8"
231B1004	1/2"
231B1005	3/4"
231B1006	1"
231B1007	1"1/4
231B1008	1"1/2
231B1009	2"

231-11 GOM 150LBS

GOMITO FILETTATO F/M MICROFUSA 316

CODICE	DIAMETRO "
231B1101	1/8"
231B1102	1/4"
231B1103	3/8"
231B1104	1/2"
231B1105	3/4"
231B1106	1"
231B1107	1"1/4
231B1108	1"1/2
231B1109	2"

231-12 TEE

TEE FILETTATO F/F/F MICROFUSA 316

CODICE	DIAMETRO "
231B1201	1/8"
231B1202	1/4"
231B1203	3/8"
231B1204	1/2"
231B1205	3/4"
231B1206	1"
231B1207	1"1/4
231B1208	1"1/2
231B1209	2"

NOTE

RACCORDERIA FILETTATA MICROFUSA - RACCORDERIA FILETTATA MICROFUSA -

231-13 RIM

RIDUZIONE M/F MICROFUSA 316

CODICE	DIAMETRO "
231B130201	1/4"-1/8"
231B130301	3/8"-1/8"
231B130302	3/8"-1/4"
231B130401	1/2"-1/8"
231B130402	1/2"-1/4"
231B130403	1/2"-3/8"
231B130502	3/4"-1/4"
231B130503	3/4"-3/8"
231B130504	3/4"-1/2"
231B130603	1"-3/8"
231B130604	1"-1/2"
231B130605	1"-3/4"
231B130704	1"1/4-1/2"
231B130705	1"1/4-3/4"
231B130706	1"1/4-1"
231B130804	1"1/2-1/2"
231B130805	1"1/2-3/4"
231B130806	1"1/2-1"
231B130807	1"1/2-1"1/4
231B130906	2"-1"
231B130907	2"-1"1/4
231B130908	2"-1"1/2

231-14 MA

MANICOTTO 304

CODICE	DIAMETRO "
231A1401	1/8"
231A1402	1/4"
231A1403	3/8"
231A1404	1/2"
231A1405	3/4"
231A1406	1"
231A1407	1"1/4
231A1408	1"1/2
231A1409	2"

231-14 MA

MANICOTTO 316

CODICE	DIAMETRO "
231B1401	1/8"
231B1402	1/4"
231B1403	3/8"
231B1404	1/2"
231B1405	3/4"
231B1406	1"
231B1407	1"1/4
231B1408	1"1/2
231B1409	2"

231-15 NI

NIPPLO MICROFUSO 150LBS 316

CODICE	DIAMETRO "
231B1501	1/8"
231B1502	1/4"
231B1503	3/8"
231B1504	1/2"
231B1505	3/4"
231B1506	1"
231B1507	1"1/4
231B1508	1"1/2
231B1509	2"
231B1510	2"1/2
231B1511	3"

231-18 BOM 150LBS

BOCCHETTONE SEDE CONICA M/F 316

CODICE	DIAMETRO "
231B1801	1/8"
231B1802	1/4"
231B1803	3/8"
231B1804	1/2"
231B1805	3/4"
231B1806	1"
231B1807	1"1/4
231B1808	1"1/2
231B1809	2"

231-16 BOP ISO4144

BOCCHETTONE SEDE PIANA F/F 316

CODICE	DIAMETRO "
231B1601	1/8"
231B1602	1/4"
231B1603	3/8"
231B1604	1/2"
231B1605	3/4"
231B1606	1"
231B1607	1"1/4
231B1608	1"1/2
231B1609	2"

231-17 BO 150LBS

BOCCHETTONE SEDE CONICA F/F 316

CODICE	DIAMETRO "
231B1701	1/8"
231B1702	1/4"
231B1703	3/8"
231B1704	1/2"
231B1705	3/4"
231B1706	1"
231B1707	1"1/4
231B1708	1"1/2
231B1709	2"

ART. 230-10

CURVA INOX A SALDARE SP.2MM 304

CODICE	DESCRIZIONE	DIAM. EST. "MM"
230A1001	CURVA DIMA 3 90°	13,7
230A1002	CURVA DIMA 3 90°	17,2
230A1003	CURVA DIMA 3 90°	21,3
230A1004	CURVA DIMA 3 90°	26,9
230A1005	CURVA DIMA 3 90°	33,7
230A1006	CURVA DIMA 3 90°	42,4
230A1007	CURVA DIMA 3 90°	48,3
230A1008	CURVA DIMA 3 90°	60,3
230A1009	CURVA DIMA 3 90°	76,1
230A1010	CURVA DIMA 3 90°	88,9
230A1011	CURVA DIMA 3 90°	114,3
230A1012	CURVA DIMA 3 90°	139,7
230A1013	CURVA DIMA 3 90°	168
230A1014	CURVA DIMA 3 90°	219,1

ART. 230-10

CURVA INOX A SALDARE SP.2MM 316

CODICE	DESCRIZIONE	DIAM. EST. "MM"
230B1001	CURVA DIMA 3 90°	13,7
230B1002	CURVA DIMA 3 90°	17,2
230B1003	CURVA DIMA 3 90°	21,3
230B1004	CURVA DIMA 3 90°	26,9
230B1005	CURVA DIMA 3 90°	33,7
230B1006	CURVA DIMA 3 90°	42,4
230B1007	CURVA DIMA 3 90°	48,3
230B1008	CURVA DIMA 3 90°	60,3
230B1009	CURVA DIMA 3 90°	76,1
230B1010	CURVA DIMA 3 90°	88,9
230B1011	CURVA DIMA 3 90°	114,3
230B1012	CURVA DIMA 3 90°	139,7
230B1013	CURVA DIMA 3 90°	168
230B1014	CURVA DIMA 3 90°	219,1

ART. 230-11

TEE INOX A SALDARE SP.2MM 304

CODICE	DIAM. EST. "MM"
230A1101	13,7
230A1102	17,2
230A1103	21,3
230A1104	26,9
230A1105	33,7
230A1106	42,4
230A1107	48,3
230A1108	60,3
230A1109	76,1
230A1110	88,9
230A1111	114,3
230A1112	139,7
230A1113	168
230A1114	219,1

ART. 230-11

TEE INOX A SALDARE SP.2MM 316

CODICE	DIAM. EST. "MM"
230B1101	13,7
230B1102	17,2
230B1103	21,3
230B1104	26,9
230B1105	33,7
230B1106	42,4
230B1107	48,3
230B1108	60,3
230B1109	76,1
230B1110	88,9
230B1111	114,3
230B1112	139,7
230B1113	168
230B1114	219,1

RACCORDERIA SALDARE INOX - RACCORDERIA

RACCORDERIA A SALDARE INOX

ART. 230-12

RIDUZIONE CONCENTRICA A SALDARE
SP.2MM 304

CODICE	DIAM. EST. "MM"
230A120302	21,3-17,2
230A120301	-13,7
230A120403	26,9-21,3
230A120402	-17,2
230A120401	13,7
230A120504	33,7-26,9
230A120503	-21,3
230A120502	-17,2
230A120605	42,4-33,7
230A120604	-26,9
230A120603	-21,3
230A120602	-17,2
230A120706	48,3-42,4
230A120705	-33,7
230A120704	-26,9
230A120703	-21,3
230A120807	60,3-48,3
230A120806	-42,4
230A120805	-33,7
230A120804	-26,9
230A120803	-21,3
230A120908	76,1-60,3
230A120907	-48,3
230A120906	-42,4
230A120905	-33,7
230A120904	-26,9
230A120903	-21,3
230A121009	88,9-76,1
230A121008	-60,3
230A121007	-48,3
230A121006	-42,4
230A121005	-33,7
230A121110	114,3-88,9
230A121109	-76,1
230A121108	-60,3
230A121107	-48,3
230A121211	139,7-114,3
230A121210	-88,9
230A121209	-76,1
230A121208	-60,3
230A121312	168,3-139,7
230A121311	-114,3
230A121310	-88,9
230A121309	-76,1
230A121308	-60,3
230A121413	219,1-168,3
230A121412	-139,7
230A121411	-114,3
230A121410	-88,9

NOTE

RACCORDERIA SALDARE INOX - RACCORDERIA SALDARE INOX - RACCORDERIA

ART. 230-12

RIDUZIONE CONCENTRICA A SALDARE
SP.2MM 316

CODICE	DIAM. EST. "MM"
230B120302	21,3-17,2
230B120301	-13,7
230B120403	26,9-21,3
230B120402	-17,2
230B120401	13,7
230B120504	33,7-26,9
230B120503	-21,3
230B120502	-17,2
230B120605	42,4-33,7
230B120604	-26,9
230B120603	-21,3
230B120602	-17,2
230B120706	48,3-42,4
230B120705	-33,7
230B120704	-26,9
230B120703	-21,3
230B120807	60,3-48,3
230B120806	-42,4
230B120805	-33,7
230B120804	-26,9
230B120803	-21,3
230B120908	76,1-60,3
230B120907	-48,3
230B120906	-42,4
230B120905	-33,7
230B120904	-26,9
230B120903	-21,3
230B121009	88,9-76,1
230B121008	-60,3
230B121007	-48,3
230B121006	-42,4
230B121005	-33,7
230B121110	114,3-88,9
230B121109	-76,1
230B121108	-60,3
230B121107	-48,3
230B121211	139,7-114,3
230B121210	-88,9
230B121209	-76,1
230B121208	-60,3
230B121312	168,3-139,7
230B121311	-114,3
230B121310	-88,9
230B121309	-76,1
230B121308	-60,3
230B121413	219,1-168,3
230B121412	-139,7
230B121411	-114,3
230B121410	-88,9

NOTE

RACCORDERIA SALDARE INOX - RACCORDERIA

RACCORDERIA A SALDARE INOX

ART. 230-13
FONDELLO BOMBATO SP.2MM 304

CODICE	DIAM. EST. "MM"
230A1302	17,2
230A1303	21,3
230A1304	26,9
230A1305	33,7
230A1306	42,4
230A1307	48,3
230A1308	60,3
230A1309	76,1
230A1310	88,9
230A1311	114,3
230A1312	139,7
230A1313	168
230A1314	219,1

ART. 230-13
FONDELLO BOMBATO SP.2MM 316

CODICE	DIAM. EST. "MM"
230B1302	17,2
230B1303	21,3
230B1304	26,9
230B1305	33,7
230B1306	42,4
230B1307	48,3
230B1308	60,3
230B1309	76,1
230B1310	88,9
230B1311	114,3
230B1312	139,7
230B1313	168
230B1314	219,1

ART. 230-14
TRONCHETTI SERIE DIN UNI 339 304

CODICE	L.MM	DIAMETRO "
230A1401	30	1/8"
230A1402	30	1/4"
230A1403	30	3/8"
230A1404	35	1/2"
230A1405	40	3/4"
230A1406	40	1"
230A1407	50	1"1/4
230A1408	50	1"1/2
230A1409	60	2"

ART. 230-14
TRONCHETTI SERIE DIN UNI 339 316

CODICE	L.MM	DIAMETRO "
230B1401	30	1/8"
230B1402	30	1/4"
230B1403	30	3/8"
230B1404	35	1/2"
230B1405	40	3/4"
230B1406	40	1"
230B1407	50	1"1/4
230B1408	50	1"1/2
230B1409	60	2"

ART. 230-15
CARTELLE SP.2 MM 304

CODICE	DIAM. EST. "MM"
230A1503	21,3
230A1504	26,9
230A1505	33,7
230A1506	42,4
230A1507	48,3
230A1508	60,3
230A1509	76,1
230A1510	88,9
230A1511	114,3
230A1512	139,7
230A1513	168
230A1514	219,1

ART. 230-15
CARTELLE SP.2 MM 316

CODICE	DIAM. EST. "MM"
230B1503	21,3
230B1504	26,9
230B1505	33,7
230B1506	42,4
230B1507	48,3
230B1508	60,3
230B1509	76,1
230B1510	88,9
230A1511	114,3
230B1512	139,7
230B1513	168
230B1514	219,1

NOTE

RACCORDERIA SALDARE INOX - RACCORDERIA SALDARE INOX - RACCORDERIA

RACCORDO DIRITTO RAPIDO OTTONE

250R-D1 01

RAP DIRITTO OTTONE + O'RING

CODICE	D.TUBO	ATTACCO
250RKD105	4	M5
250RKD118	4	1/8"
250RKD114	4	1/4"
250RXD105	6	M5
250RXD118	6	1/8"
250RXD114	6	1/4"
250RYD114	8	1/4"
250RYD138	8	3/8"
250RZD114	10	1/4"
250RZD138	10	3/8"
250RZD112	10	1/2"

250R-A1 022

RAP ANGOLO GIREVOLE OTTONE +O'RING

CODICE	D.TUBO	ATTACCO
250RKA105	4	M5
250RKA118	4	1/8"
250RKA114	4	1/4"
250RKA138	4	3/8"
250RXA105	6	M5
250RXA118	6	1/8"
250RXA114	6	1/4"
250RXA138	6	3/8"
250RYA118	8	1/8"
250RYA114	8	1/4"
250RYA138	8	3/8"
250RZA114	10	1/4"
250RZA138	10	3/8"
250RZA112	10	1/2"

250R-T3 021

RAP TEE OTTONE INNESTO R/R/F LATERALE GIREVOLE

CODICE	D.TUBO	ATTACCO
250RKT305	4	M5
250RKT318	4	1/8"
250RKT314	4	1/4"
250RXT318	6	1/8"
250RXT314	6	1/4"
250RYT318	8	1/8"
250RYT314	8	1/4"
250RYT338	8	3/8"
250RZT314	10	1/4"
250RZT338	10	3/8"

NOTE

250R-T1 05

RAP TEE OTTONE INNESTO R/R/R

CODICE	D.TUBO
250RKT1	4
250RXT1	6
250RYT1	8
250RZT1	10

250R-T2 020

RAP TEE OTTONE INNESTO R/F/R CENTRALE GIREVOLE

CODICE	D.TUBO	ATTACCO
250RKT205	4	M5
250RKT218	4	1/8"
250RKT214	4	1/4"
250RXT218	6	1/8"
250RXT214	6	1/4"
250RYT218	8	1/8"
250RYT214	8	1/4"
250RYT238	8	3/8"
250RZT214	10	1/4"
250RZT238	10	3/8"

250R-GO 030

RAP GIUNTA DIRITTA RAPIDA

CODICE	D1.TUBO	D2.TUBO
250RKGO	4	4
250RXGO	6	6
250RYGO	8	8
250RZGO	10	10
250RJGO	12	12

250R-A3 04

RAP ANGOLO INNESTABILE

CODICE	D1.TUBO	D2.TUBO
250RKA3	4	4
250RXA3	6	6
250RYA3	8	8
250RZA3	10	10
250RJA3	12	12

NOTE

RACCORDERIA PNEUMATICA - RACCORDERIA PNEUMATICA - RACCORDERIA

RACCORDI IN OTTONE CALZANTI

250R-D2 301

RACCORDI CALZANTI DIRITTI

CODICE	*D1.TUBO*	*ATTACCO*
250RKD218	4	1/8"
250RXD218	6	1/8"
250RXD214	6	1/4"
250RXD238	6	3/8"
250RYD218	8	1/8"
250RYD214	8	1/4"
250RYD238	8	3/8"
250RYD212	8	1/2"
250RZD218	10	1/8"
250RZD214	10	1/4"
250RZD238	10	3/8"
250RZD212	10	1/2"

250R-A2 305

RACCORDI CALZANTI "L"

CODICE	*D1.TUBO*	*ATTACCO*
250RKA218	6	1/8"
250RKA214	6	1/4"
250RKA238	6	3/8"
250RXA218	8	1/8"
250RXA214	8	1/4"
250RXA238	8	3/8"
250RYA218	10	1/8"
250RYA214	10	1/4"
250RYA238	10	3/8"
250RYA212	10	1/2"
250RZA218	12	1/8"
250RZA214	12	1/4"
250RZA238	12	3/8"
250RZA212	12	1/2"

250R-A4 306

RACCORDI CALZANTI "L" INTERMEDIO

CODICE	*D1.TUBO*	*D1.TUBO*
250RXA4	6	6
250RYA4	8	8
250RZA4	10	10
250RJA4	12	12

NOTE

RACCORDERIA FILETTATA IN OTTONE

253-R1 101

NIPPLO CILINDRICO RIDOTTO

CODICE	FIL. 1(")	FIL.2(")
253RR10518	M5	1/8"
253RR11814	1/8"	1/4"
253RR11838	1/8"	3/8"
253RR11438	1/4"	3/8"
253RR11412	1/4"	1/2"
253RR13812	3/8"	1/2"
253RR13438	3/4"	3/8"
253RR11234	1/2"	3/4"

253-R4 104

RIDUZIONE CILNDRICA M/F

CODICE	FIL. 1(")	FIL.2(")
253R41418	1/4"	1/8"
253R43818	3/8"	1/8"
253R41218	1/2"	1/8"
253R43814	3/8"	1/4"
253R41214	1/2"	1/4"
253R41238	1/2"	3/8"
253R43414	3/4"	1/4"
253R43412	3/4"	1/2"
253R43438	3/4"	3/8"

253-R5 107

TAPPO MASCHIO CILINDRICO CON O'RING

CODICE	FIL. 1(")	CH
253R505	M5	2,5
253R518	1/8"	4,0
253R514	1/4"	6,0
253R538	3/8"	8,0
253R512	1/2"	10,0
253R534	3/4"	12,0

NOTE

NOTE

RACCORDERIA PNEUMATICA - RACCORDERIA PNEUMATICA - RACCORDERIA

S&SP
SERVICE & SPARE PARTS

PRODOTTI

Va.li.co

FLANGE E GUARNIZIONI

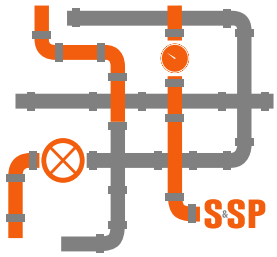

NOTE

FLANGE GUARNIZIONI - FLANGE GUARNIZIONI - FLANGE

232-7A 316

FLANGIA PIANA - UNI 2276-67 PN 6

CODICE	PN	DIAMETRO "	DN
232B7A015	6	1/2"	15
232B7A020	6	3/4"	20
232B7A025	6	1"	25
232B7A032	6	1"1/4	32
232B7A040	6	1"1/2	40
232B7A050	6	2"	50
232B7A065	6	2"1/2	65
232B7A080	6	3"	80
232B7A100	6	4"	100
232B7A125	6	5"	125
232B7A150	6	6"	150
232B7A200	6	8"	200
232B7A250	6	10"	250
232B7A300	6	12"	300

232-7B 304

FLANGIA PIANA- UNI 2277-67 PN 10

CODICE	PN	DIAMETRO "	DN
237A7B015	10/16	1/2"	15
237A7B020	10/16	3/4"	20
237A7B025	10/16	1"	25
237A7B032	10/16	1"1/4	32
237A7B040	10/16	1"1/2	40
237A7B050	10/16	2"	50
237A7B065	10/16	2"1/2	65
237A7B080	10	3"	80
237A7B100	10/16	4"	100
237A7B125	10/16	5"	125
237A7B150	10/16	6"	150
237A7B200	10	8"	200
237A7B250	10	10"	250
237A7B300	10	12"	300

232-7B 316

FLANGIA PIANA- UNI 2277-67 PN 10

CODICE	PN	DIAMETRO "	DN
232B7B015	10/16	1/2"	15
232B7B020	10/16	3/4"	20
232B7B025	10/16	1"	25
232B7B032	10/16	1"1/4	32
232B7B040	10/16	1"1/2	40
232B7B050	10/16	2"	50
232B7B065	10/16	2"1/2	65
232B7B080	10	3"	80
232B7B100	10/16	4"	100
232B7B125	10/16	5"	125
232B7B150	10/16	6"	150
232B7B200	10	8"	200
232B7B250	10	10"	250
232B7B300	10	12"	300

232-7C 304

FLANGIA PIANA- UNI 2278-67 PN 16-DIN2577

	PN	DIAMETRO "	DN
232A7C015	10/16	1/2"	15
232A7C020	10/16	3/4"	20
232A7C025	10/16	1"	25
232A7C032	10/16	1"1/4	32
232A7C040	10/16	1"1/2	40
232A7C050	10/16	2"	50
232A7C065	10/16	2"1/2	65
232A7C080	16	3"	80
232A7C100	10/16	4"	100
232A7C125	10/16	5"	125
232A7C150	10/16	6"	150
232A7C200	16	8"	200
232A7C250	16	10"	250
232A7C300	16	12"	300

232-7C 316

FLANGIA PIANA- UNI 2278-67 PN 16-DIN2577

	PN	DIAMETRO "	DN
232B7C015	10/16	1/2"	15
232B7C020	10/16	3/4"	20
232B7C025	10/16	1"	25
232B7C032	10/16	1"1/4	32
232B7C040	10/16	1"1/2	40
232B7C050	10/16	2"	50
232B7C065	10/16	2"1/2	65
232B7C080	16	3"	80
232B7C100	10/16	4"	100
232B7C125	10/16	5"	125
232B7C150	10/16	6"	150
232B7C200	16	8"	200
232B7C250	16	10"	250
232B7C300	16	12"	300

232-7D 304

FLANGIA PIANA- UNI 6084-67 PN 40

	PN	DIAMETRO "	DN
232A7D015	40	1/2"	15
232A7D020	40	3/4"	20
232A7D025	40	1"	25
232A7D032	40	1"1/4	32
232A7D040	40	1"1/2	40
232A7D050	40	2"	50
232A7D065	40	2"1/2	65
232A7D080	40	3"	80
232A7D100	40	4"	100
232A7D125	40	5"	125
232A7D150	40	6"	150
232A7D200	40	8"	200
232A7D250	40	10"	250
232A7C300	16	12"	300

232-7D 316

FLANGIA PIANA- UNI 6084-67 PN 40

	PN	DIAMETRO "	DN
232B7D015	40	1/2"	15
232B7D020	40	3/4"	20
232B7D025	40	1"	25
232B7D032	40	1"1/4	32
232B7D040	40	1"1/2	40
232B7D050	40	2"	50
232B7D065	40	2"1/2	65
232B7D080	40	3"	80
232B7D100	40	4"	100
232B7D125	40	5"	125
232B7D150	40	6"	150
232B7D200	40	8"	200
232B7D250	40	10"	250
232B7C300	16	12"	300

NOTE

232-7E 304

FLANGIA CIECA- UNI 6093-67 PN 16

	PN	DIAMETRO "	DN
232A7E015	10/16	1/2"	15
232A7E020	10/16	3/4"	20
232A7E025	10/16	1"	25
232A7E032	10/16	1"1/4	32
232A7E040	10/16	1"1/2	40
232A7E050	10/16	2"	50
232A7E065	10/16	2"1/2	65
232A7E080	16	3"	80
232A7E100	10/16	4"	100
232A7E125	10/16	5"	125
232A7E150	10/16	6"	150
232A7E200	16	8"	200
232A7E250	16	10"	250
232A7E300	16	12"	300

232-7E 316

FLANGIA CIECA- UNI 6093-67 PN 16

	PN	DIAMETRO "	DN
232B7E015	10/16	1/2"	15
232B7E020	10/16	3/4"	20
232B7E025	10/16	1"	25
232B7E032	10/16	1"1/4	32
232B7E040	10/16	1"1/2	40
232B7E050	10/16	2"	50
232B7E065	10/16	2"1/2	65
232B7E080	16	3"	80
232B7E100	10/16	4"	100
232B7E125	10/16	5"	125
232B7E150	10/16	6"	150
232B7E200	16	8"	200
232B7E250	16	10"	250
232B7E300	16	12"	300

232-7G 304

FLANGIA STAMPATA DIN2642 PN 10

CODICE	DIAMETRO "	DN
232A7G015	1/2"	15
232A7G020	3/4"	20
232A7G025	1"	25
232A7G032	1"1/4	32
232A7G040	1"1/2	40
232A7G050	2"	50
232A7G065	2"1/2	65
232A7G080	3"	80
232A7G100	4"	100
232A7G125	5"	125
232A7G150	6"	150
232A7G200	8"	200
232A7G250	10"	250
232A7G300	12"	300

232-7G 316

FLANGIA STAMPATA DIN2642 PN 10

CODICE	DIAMETRO "	DN
232B7G015	1/2"	15
232B7G020	3/4"	20
232B7G025	1"	25
232B7G032	1"1/4	32
232B7G040	1"1/2	40
232B7G050	2"	50
232B7G065	2"1/2	65
232B7G080	3"	80
232B7G100	4"	100
232B7G125	5"	125
232B7G150	6"	150
232B7G200	8"	200
232B7G250	10"	250
232B7G300	12"	300

GRAFSEAL RGI

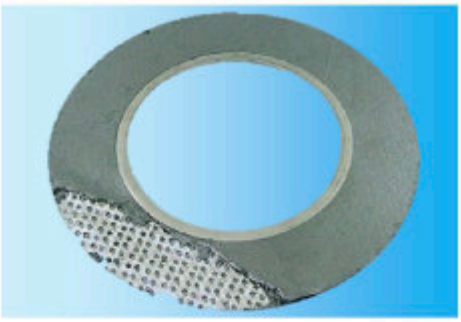

Constant Tightening:

σv_u	[MPa]		14
σv_o	[MPa]		170
σb_o	[MPa]	a 150°C	-
		a 200°C	-
		a 300°C	140

		1.5mm	2.0mm	3.0mm
γ	[MPa]	40	40	40
m		2.0	2.0	2.0

Supply data:

COLOR: Black

STANDARD THICKNESS: 1,0; 1,5; 2,0; 3.0 (other on request)

Homologated by:

- DNV GL;
- DVGW;
- BAM;
- API 6FB FIRE SAFE.

Descption:

Gasket obtained by cutting pure flexible graphite sheet, made from expanded mineral graphite reinforced with Aisi 316L foil (thk.0,05 mm) perfored as a grater and an eyelet in Aisi 316 on inner diameter.

Application:

Material commonly used in all applications where working temperature is above 250°c and no contact between graphite gasket and oxidizing fluids; due to it's high plasticity is able to ensure the seal on uneven surfaces.

Another particularity is given by the high stability over time of its mechanical properties, determined by his capacity of not to undergoing the thermal shock.

Excellent resistance to strong acids with exceptions of nitric acid.

Working condition:

Working pressure	160	bar
Temperature:		
- Min. Temperature	-240	°C
- Working in continuous in oxidizing atmosphere	450	°C
- Working in continuous in inert atmosphere	2000	°C

Is not reconsend use at maximum temperature and maximum temperature at the same time.

Technical data:

Properties	Referring to	Value	UM
Density	DIN 28090-2	1.1	g/cm³
Compressibility	DIN 3535/6	45	%
Recovery	DIN 3535/6	10	%
Creep relaxation	DIN 3535/6	≤ 5	%
Seleability	DIN 3535/6	≤ 0.10	mg/(s·m)

Chemical Composition:

Element	Referring to	Value	UM
Carbon Content	ASTM C571	≥ 99	%
Ashes Content	ASTM C571	≤ 1	%
Chloride Content	ASTM F1277	≤ 50	p.p.m.
Fluoride Content	ASTM F1277	≤ 50	p.p.m.
Sulphide Content	ASTM C816	≤ 800	p.p.m.

TEADIT® 24 SH

Grafico T x P

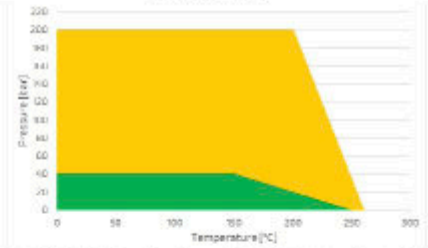

Il diagramma P x T indica i limiti di applicazione per il TEADIT® 24SH, considerando la simultanea influenza di pressione temperatura (compatibilità chimica preventivamente accertata). L'area verde rappresenta i limiti normali di servizio, mentre quella gialla i limiti massimi di applicazione. Per questi casi si prega di contattare lo staff tecnico.

Fattori di serraggio*:

Y	(MPa)	20
m		2

*con spessore 3 mm

Dati di fornitura:

COLORE:	Bianco
SPESSORI STANDARD (mm):	Da 0.5 a 9
FORMATO (mm):	1500 x 1500
MARCATURA:	Rossa o Punzonata

Descrizione:
Il TEADIT® 24SH è una lastra per guarnizioni prodotta con PTFE (Politetrafluoroetilene) espanso puro al 100 %, multidirezionale. L'intero processo produttivo è soggetto al più rigoroso controllo qualità secondo le normi DIN EN ISO 9001 & 14001.

Vantaggi:

- Lastra per guarnizioni di impiego universale. Adatta per tutti i tipi di flange, per quasi tutti i fluidi, per un ampio campo di temperature e anche per applicazioni che richiedono il massimo grado di purezza. E' del tutto puro e atossico.
- Possiede una resistenza meccanica eccezionale che consente il funzionamento con minimo scorrimento.
- L'ottima malleabilità di TEADIT® 24SH consente di riparare piccoli danni e/o irregolarità dell'area di tenuta (superficie della flangia).
- Le guarnizioni realizzate in TEADIT® 24SH sono dimensionalmente stabili; ciò consente di sigillare in modo sicuro le facce della flangia.
- Il TEADIT® 24SH è veloce e facile da montare e può essere rimosso facilmente senza residui.

Condizioni d'impiego:

Pressione massima	200	bar
Temperatura massima (per brevi periodi)	315	°C
Temperatura massima d'esercizio	265	°C
Temperatura minima	- 268	°C
pH range	0 - 14	-

Dati Tecnici:

Parametro	Norma di riferimento	Valore	UM
Compressione (temperatura ambiente) εKSW	DIN 28090-2	35 - 40	%
Creep relaxation (temperatura ambiente) εKRW	DIN 28090-2	> 3	%
Compressione (temepratura elevata) εWSW	DIN 28090-2	< 15	%
Compressibilità	ASTM F 36M	> 45	%
Recupero	ASTM F 36M	> 10	%
Creep	ASTM F 38	≤ 22	%

FLANGE GUARNIZIONI - FLANGE GUARNIZIONI - FLANGE

160-B

GUARNIZIONE NA/GRAFITE

CODICE	*DIAMETRO "*	*DN*
160B015	1/2"	15
160B020	3/4"	20
160B025	1"	25
160B032	1"1/4	32
160B040	1"1/2	40
160B050	2"	50
160B065	2"1/2	65
160B080	3"	80
160B100	4"	100
160B125	5"	125
160B150	6"	150
160B200	8"	200

160-A

GUARNIZIONE NA/PTFE

CODICE	*DIAMETRO "*	*DN*
160A015	1/2"	15
160A020	3/4"	20
160A025	1"	25
160A032	1"1/4	32
160A040	1"1/2	40
160A050	2"	50
160A065	2"1/2	65
160A080	3"	80
160A100	4"	100
160A125	5"	125
160A150	6"	150
160A200	8"	200

160-C

GUARNIZIONE NA/CARTA

CODICE	*DIAMETRO "*	*DN*
160C015	1/2"	15
160C020	3/4"	20
160C025	1"	25
160C032	1"1/4	32
160C040	1"1/2	40
160C050	2"	50
160C065	2"1/2	65
160C080	3"	80
160C100	4"	100
160C125	5"	125
160C150	6"	150
160C200	8"	200

NOTE

FLANGE GUARNIZIONI - FLANGE GUARNIZIONI - FLANGE GUARNIZIONI - FLANGE

STRUMENTI

MANOMETRI - TERMOMETRI - PT100 - MISURATORI DI PORTATA - TRASETTITORI DI PRESSIONE
REGOLATORI E STRUMENTI PNEUMATICI

PERSONALIZZAZIONI A RICHIESTA

Hai bisogno di informazioni utili oppure di assistenza immediata?

CHIEDI AL TECNICO NUMEROWHATSAPP

VALVOLE A TRE VIE DI REGOLAZIONE

MATERIALI: GHISA-WCB-INOX
PER VAPORE E OLIO DIATERMICO

MOVIMENTO E CONTROLLO

MOTORI - RIDUTTORI - INVERTER - SENSORI

POMPE

ELETTROPOMPE CENTRIFUGHE IN GHISA E INOX
POMPE DOSATRICI
POMPE A MEMBRANA

DISPONIBILI - DISPONIBILI - DISPONIBILI - DISPONIBILI - DISPONIBILI - DISPONIBILI - DISPONIBILI - DISPONIBILI - DISPONIBILI - DISPONIBILI -

NOTE

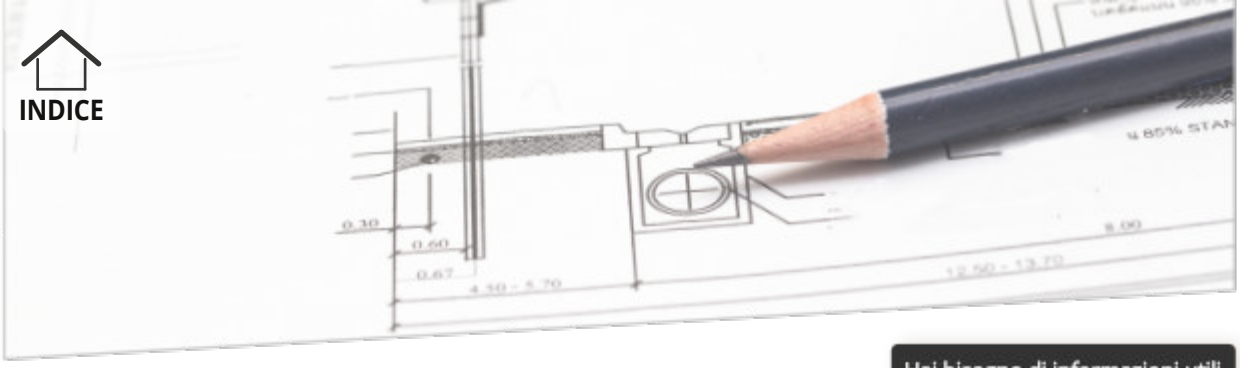

Hai bisogno di informazioni utili oppure di assistenza immediata?
CHIEDI AL TECNICO NUMEROWHATSAPP

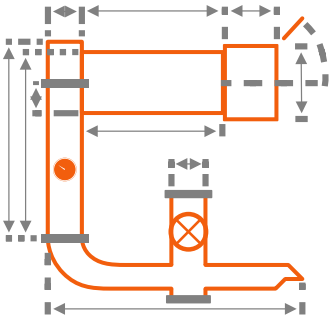

PER VISITARE QUESTA PAGINA WEB E I SERVIZI CORRELATI, SCANSIONA IL QRCODE CON IL TUO SMARTPHONE O TABLET

REALIZZATO UNICAMENTE PER VOI.

PARTICOLARI E COMPONENTI SU MISURA CHE PARTONO DALLA NECESSITÀ DEL CLIENTE, PASSANDO ALLO SVILUPPO DEL PROGETTO, FINO ALLA SUA REALIZZAZIONE.

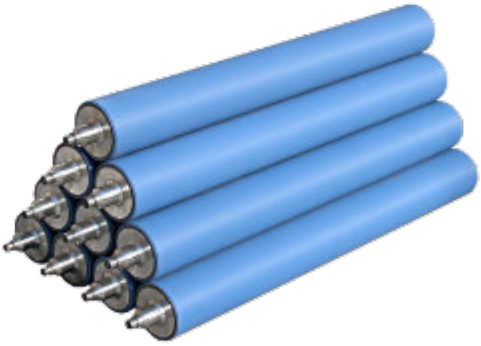

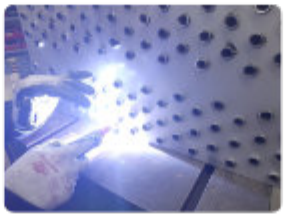

Listino 2023 versione **3A.7323**

SSP SRL

Sede legale - Stabilimento
Via per Cavolto 27
22040 Anzano del Parco (Co)
sito web: www.sspsrl.net

P IVA e CF: 03518440122
Registro Imprese T203770732
Tel +39 031 41 34 797
info@sspsrl.net